صنایع الکتروپمپ رایان

Rayan

Electro-Pump Ind. Co.

پمپ های طبقاتی استنلس استیل

Electro Pump R.P M.S.V

Stainless Steel Multi Stage Pumps

ما بر این باوریم :

کیفیت خوب اتفاقی بدست نمی آید.

این شرکت در راستای اهداف خود جهت بروزاوری؛ تکمیل سبد محصولات ؛ بهبود راندمان و ارتقاء کیفیت ؛ محصول جدیدی را با عنوان الکتروپمپ R.P-M.S.V معرفی میدارد.

کاربرد و ویژگیهای این محصول به شرح زیر اعلام میگردد :

الکتروپمپ های طبقاتی (کوپل با فلنج) M.S.V

- این پمپ ها از نوع طبقاتی میباشند .
- **روش مکش و رانش در پمپ های M.S.V دو گونه میباشد :**
- گونه **یک** که مکش و رانش در یک راستا بوده (**In Line**)

" پمپ های 130-117-108-125-88 "

- گونه **دو** که مکش از قسمت پائین و رانش از قسمت بالای پمپ میباشد.
- یاتاقان پمپ متشکل از یک بلبرینگ میباشد که عملکرد مطلوبی را برای پمپ فراهم نموده است.
- مسیر مکش و رانش در محصولات عمودی گونه **دو** در یک راستا بوده و نسبت به هم زاویه **180** درجه دارند و قابل تغییر در زوایای **90** درجه می باشند.
- **پمپ به سیل مکانیکی مجهز میباشد.**
- **در پمپهای 195-177-160-146-130-117-108 شافت ؛ طبقه ؛ پروانه ؛ بوش بین پروانه و لوله محافظ پمپ از استنلس استیل است .**
- **در پمپ های 125-88 دیفیوزر ؛ پروانه ؛ بوش بین پروانه از جنس نوریل ؛ شافت و لوله محافظ پمپ از استنلس استیل و طبقه پمپ 125 از جنس چدن است .**
- **در دیگر پمپ ها طبقه از جنس چدن ؛ پروانه از جنس استنلس استیل یا برنز؛ بوش بین پروانه ؛ شافت و لوله محافظ پمپ از استنلس استیل است .**
- **اتصال الکتروموتور و پمپ به یکدیگر با فلنج میباشد.**

اتصال با فلنج باعث عدم لرزش بوده و نیازی به شاسی نمیباشد.

- **الکتروموتور از نوع القایی دو قطبی میباشد.**
- **فرکانس 50Hz ,کلاس عایقی F ,درجه حفاظت IP 54 و IP 55**

شرایط استفاده :

- درجه حرارت سیال از **10-** تا **80+** درجه سانتی گراد.
- دمای محیط تا **40** درجه سانتی گراد.
- حداکثر فشار کاری تا **25** بار.

گونه **دو**

گونه **یک**

موارد کاربرد:

- محصولات عمومی برای پمپاژ مایعات تمیز ؛ بدون مواد ساینده؛ غیرقابل انفجار و سیالاتی که برای قطعات پمپ مضر نباشند
- برای آب آشامیدنی
- برای سیستم های گرمایش و سرمایش و سیرکولاسیون
- برای پمپاژ پسماندها
- برای بوسترپمپ های آبرسانی و آتش نشانی
- برای آبیاری و سیستم های آبیاری تحت فشار
- دائم کار

در صورت عدم استفاده طولانی از پمپ هایی که قطعات آنها از استنلس استیل میباشد ؛ خطر گیر پاژ شدن آن بسیار کم بوده و گزینه مناسبی برای بوستر پمپ آتش نشانی میباشد و به خاطر عدم تولید زنگ آب بهترین گزینه برای بوستر پمپ آبرسانی است.

به جهت کوپل مستقیم و عدم نیاز به شاسی ؛ بدون لرزش بوده و برای نصب به فضای کمی احتیاج دارد.

مشخصات خاص :

- ارائه الکتروموتور با فرکانس **60Hz**
- ارائه الکتروپمپ با دور متغیر
- محصولات میبایست در انبار سرپوشیده و با دمای **5** تا **40** درجه نگهداری گردند.

نحوه نام گذاری :

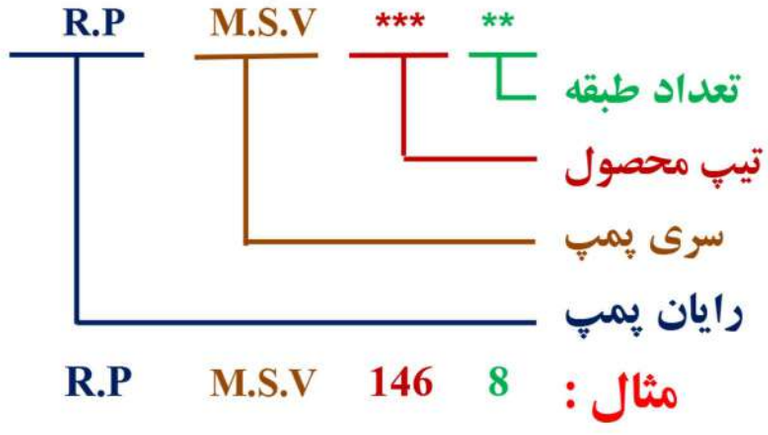

جهت گردش پمپ :

- هنگامیکه به پمپ از روبرو نگاه کنیم ؛ باید بر خلاف گردش عقربه های ساعت حرکت کند.

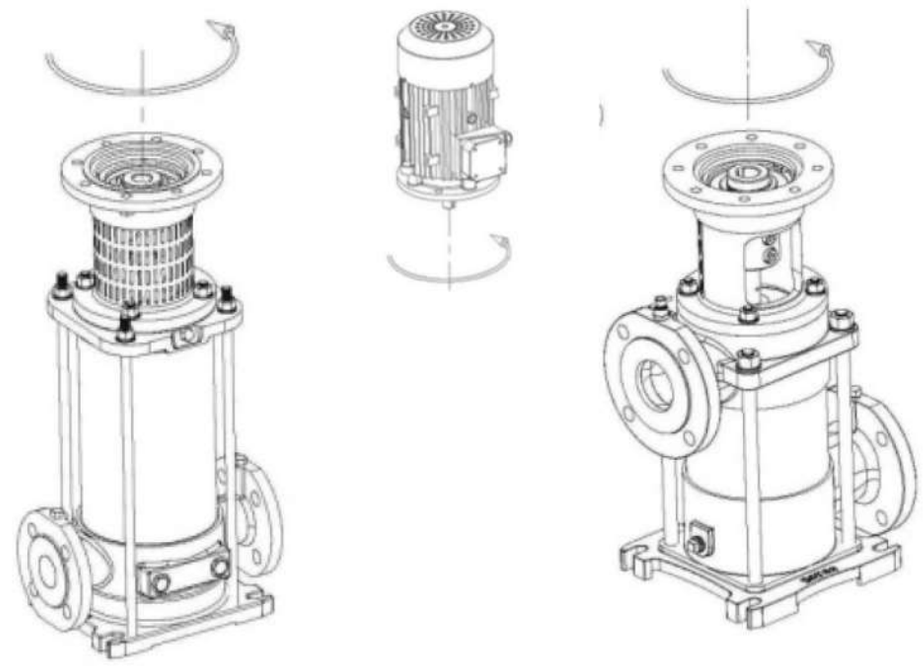

جدول افت ناشی از اصطکاک در لوله های فولادی (برحسب متر)

قطر لوله		Q m³/h	3	6	9	12	18	24	30	36	42	48	60	90	120	180	240
G	mm	Q l/s	0.8	1.7	2.5	3.3	5	6.7	8.3	10	11.7	13.3	16.6	25	33.4	50	67
G1	DN 25		21 1,7														
G 1¼	DN 32		5,5 1	22 2,1													
G 1½	DN 40		1,8 0,7	7 1,35	14 1,9	23 3,2											
G 2	DN 50		0,5 0,4	2,2 0,8	4 1,25	8 1,5	17 2,5	28 3,2									
G 2½	DN 65	HL / V		0,6 0,5	1,2 0,75	2,1 1	4,2 1,4	8 2	12 2,5	17 3	22 3,4	28 4					
G 3	DN 80					0,8 0,7	1,6 0,95	2,8 1,25	4,2 1,6	6,5 2	7,5 2,1	10,5 2,6	15 3,3				
G 4	DN 100	m/100m / m/s					0,55 0,6	0,9 0,8	1,4 1,1	2 1,25	2,4 1,4	3,5 1,6	5 2	11 3,2	20 4		
G 5	DN 125										0,9 0,95	1,2 1,1	1,8 1,4	4 2	6,5 2,7	15 4	
G 6	DN 150												0,6 0,9	1,5 1,4	2,5 1,7	5 2,7	8 3.5
G 8	DN 200													0,4 0,8	0,6 1	1,3 1,6	2 2
G 10	DN 250															0.4 1	0.7 1.3

Q : آبدهی — **HL : افت هد برحسب متر به ازای 100 متر لوله**

V : سرعت انتقال آب

سرعت انتقال آب برای مکش حداکثر 1.5 m/s (1.5 متر بر ثانیه) میباشد.

سرعت انتقال آب برای رانش حداکثر 3 m/s (3 متر بر ثانیه) میباشد.

برای محاسبه افت هد در مدار رانش؛ متراژ لوله را بر عدد 100 تقسیم کرده و نتیجه را در اعداد آبی رنگ جدول فوق ضرب نمائید.

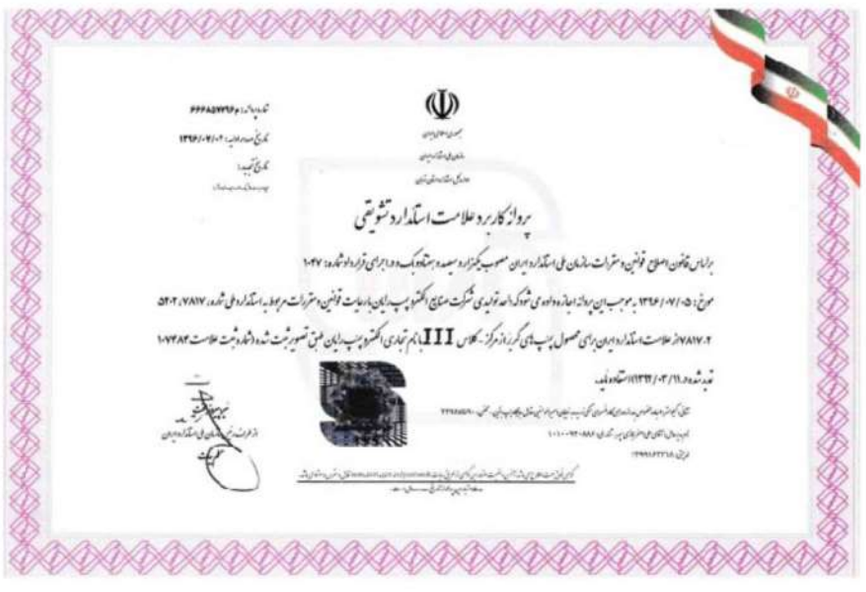

جدول جنس قطعات پمپ M.S.V (محصولات نرمال)

ردیف	کد قطعه	نام قطعه	جنس قطعه	
1	626	محفظه مکش و رانش	چدن	GG-20
2	626	محفظه مکش	چدن	GG-20
3	601	محفظه رانش	چدن	GG-20
4	613	رینگ محفظه مکش (108-195)	برنز	GCuSn10Zn
5	613	رینگ محفظه مکش (354-452)	چدن / برنز	GG-20
6	614	پروانه	استنلس استیل	AISI 304
7	614	پروانه (88,125)	نوریل	Noryl
8	766	درپوش هواگیری	فولاد گالوانیزه	Galvanized
9	766	درپوش تخلیه	فولاد گالوانیزه	Galvanized
10	652	لوله محافظ	استنلس استیل	AISI 304
11	733	واشر کاغذی	کاغذ	Paper Ring
12	611	طبقه (108-195)	استنلس استیل	AISI 304
13	611	طبقه (88)	نوریل	Noryl
14	611	طبقه (125-452)	چدن	GG-20
15	734	اورینگ / واشرآببندی	لاستیک	NBR
16	617	شافت پمپ	استنلس استیل	AISI 420
17	736	خار فنری	فولاد	DIN 471
18	708	سیل مکانیکی	سرامیک؛ کربن؛ وایتون	Ceramic-Carbon-Viton
19	681	واشر زیر سیل مکانیکی	استنلس استیل	AISI 420
20	634	مقر سیل مکانیکی	استنلس استیل / برنز	AISI 420/ Br
21	625	شیر هواگیری	برنز	GCuSn10Zn
22	733	واشر تخت	فولاد گالوانیزه	Galvanized
23	711	آب پخش کن	لاستیک	Polyurethane
24	633	کوپلینگ / کوپلینگ پمپ	چدن- فولاد	GGG-40 -CK45
25	650	پایه یاتاقان	چدن	GG-20
26	749	توری	استنلس استیل	AISI 304
27	748	فنر توری	استنلس استیل	AISI 304
28	624	بست طبقات	فولاد	CK45
29	538	بلبرینگ	فولاد	Standard
30	727	پیچ آلن	فولاد گالوانیزه	Galvanized
31	725	پیچ دوسر دنده	فولاد گالوانیزه	Galvanized
32	730	واشر فنری	فولاد گالوانیزه	Galvanized
33	729	مهره	فولاد گالوانیزه	Galvanized
34	720	خار کوپلینگ	فولاد	CK 45
35	626	پایه محفظه مکش و رانش	چدن	GG-20
36	726	پیچ سر شش گوش	فولاد گالوانیزه	Galvanized
37	735	کاسه نمد	لاستیک	NBR
38	615	بوش پروانه	استنلس استیل	AISI 420
39	720	خار	فولاد	CK45
40	610	دیفیوزر(88-125)	نوریل	Noryl
41	631	شنگیر	استنلس استیل	AISI 420
42	621	بوش	استنلس استیل	AISI 420
43	619	مهره سر شافت	استنلس استیل	AISI 420
44	613	رینگ نگهدارنده (88,125,108-117-130)	چدن	GG-20
45	694	سرپوش	چدن	GG-20
46	610	دیفیوزر فوقانی	چدن	GG-20
47	552	فلنج رابط طبقه (354-452)	چدن	GG-20

جدول جنس قطعات پمپ M.S.V (محصولات خاص)

ردیف	کد قطعه	نام قطعه	جنس قطعه	
1	626	محفظه مکش و رانش	استنلس استیل / برنز	AISI 316 / Ni,Al,Br
2	626	محفظه مکش	استنلس استیل / برنز	AISI 316 / Ni,Al,Br
3	601	محفظه رانش	استنلس استیل / برنز	AISI 316 / Ni,Al,Br
4	613	رینگ محفظه مکش (108-195)	برنز	GCuSn10Zn
5	613	رینگ محفظه مکش (354-452)	استنلس استیل / برنز	AISI 316 / Ni,Al,Br
6	614	پروانه	استنلس استیل	AISI 304
7	766	درپوش هواگیری	استنلس استیل	AISI 304
8	766	درپوش تخلیه	استنلس استیل	AISI 316
9	652	لوله محافظ	استنلس استیل	AISI 304
10	733	واشر کاغذی	کاغذ	Paper Ring
11	611	طبقه (108-195)	استنلس استیل	AISI 304
12	611	طبقه (354-452)	استنلس استیل / برنز	AISI316 / Ni,Al,Br
13	734	اورینگ / واشرآببندی	لاستیک	NBR
14	617	شافت پمپ	استنلس استیل	AISI 316
15	736	خار فنری	فولاد گالوانیزه	Galvanized
16	708	سیل مکانیکی	سرامیک؛ کربن؛ وایتون	Ceramic-Carbon-Viton
17	681	واشر زیر سیل مکانیکی	استنلس استیل	AISI 316
18	634	مقر سیل مکانیکی	استنلس استیل	AISI 316
19	625	شیر هواگیری	برنز	GCuSn10Zn
20	733	واشر تخت	فولاد گالوانیزه	Galvanized
21	711	آب پخش کن	لاستیک	Polyurethane
22	633	کوپلینگ / کوپلینگ پمپ	چدن- فولاد	GGG-40 –CK 45
23	650	پایه یاتاقان	چدن	GG-20
24	749	توری	استنلس استیل	AISI 304
25	748	فنر توری	استنلس استیل	AISI 304
26	624	بست طبقات	فولاد	CK 45
27	538	بلبرینگ	فولاد	Standard
28	727	پیچ آلن	فولاد گالوانیزه	Galvanized
29	725	پیچ دوسر دنده	فولاد گالوانیزه	Galvanized
30	730	واشر فنری	فولاد گالوانیزه	Galvanized
31	729	مهره	فولاد گالوانیزه	Galvanized
32	720	خار کوپلینگ	فولاد	CK 45
33	626	پایه محفظه مکش و رانش	چدن	GG-20
34	726	پیچ سر شش گوش	فولاد گالوانیزه	Galvanized
35	735	کاسه نمد	لاستیک	NBR
36	615	بوش پروانه	استنلس استیل	AISI 316
37	720	خار	فولاد	CK 45
38	631	شنگیر	استنلس استیل	AISI 316
39	621	بوش	استنلس استیل	AISI 316
40	619	مهره سر شافت	استنلس استیل	AISI 316
41	613	رینگ نگهدارنده (108-117-130)	چدن	GG-20
42	694	سرپوش	استنلس استیل	AISI 316
43	610	دیفیوزر فوقانی	استنلس استیل / برنز	AISI 316 / Ni,Al,Br
44	552	فلنج رابط طبقه (354-452)	استنلس استیل	AISI 316

نوع پمپ	توان P		جریان (آمپر)		قطر فلنج mm		میزان آبدهی Q	n ≈ 2900 rpm , 50 Hz						
R.P M.S.V 88	KW	HP	380 V A	220 V A	مکش	رانش	m3/h	1.5	2.4	3	3.6	4.5	5	6
							l/s	0.42	0.67	0.84	1	1.25	1.38	1.66
R.P M.S.V-88/7	0.55	0.75	1.5	2.6				37	34	31	28	22	18	10
R.P M.S.V-88/10	0.75	1	1.9	4.8				57	53	49	44	35	30	18
R.P M.S.V-88/15	1.1	1.5	2.9	6.9				83	76	69	62	50	43	26
R.P M.S.V-88/21	2.2	3	4.6	12.4	40	40	H (m)	113	104	96	86	70	59	34
R.P M.S.V-88/25	2.2	3	4.6	12.4				131	120	111	100	80	68	40
R.P M.S.V-88/30	2.2	3	4.6	12.4				154	140	129	116	93	79	47
R.P M.S.V-88/35	3	4	6	*				181	169	156	141	114	96	57

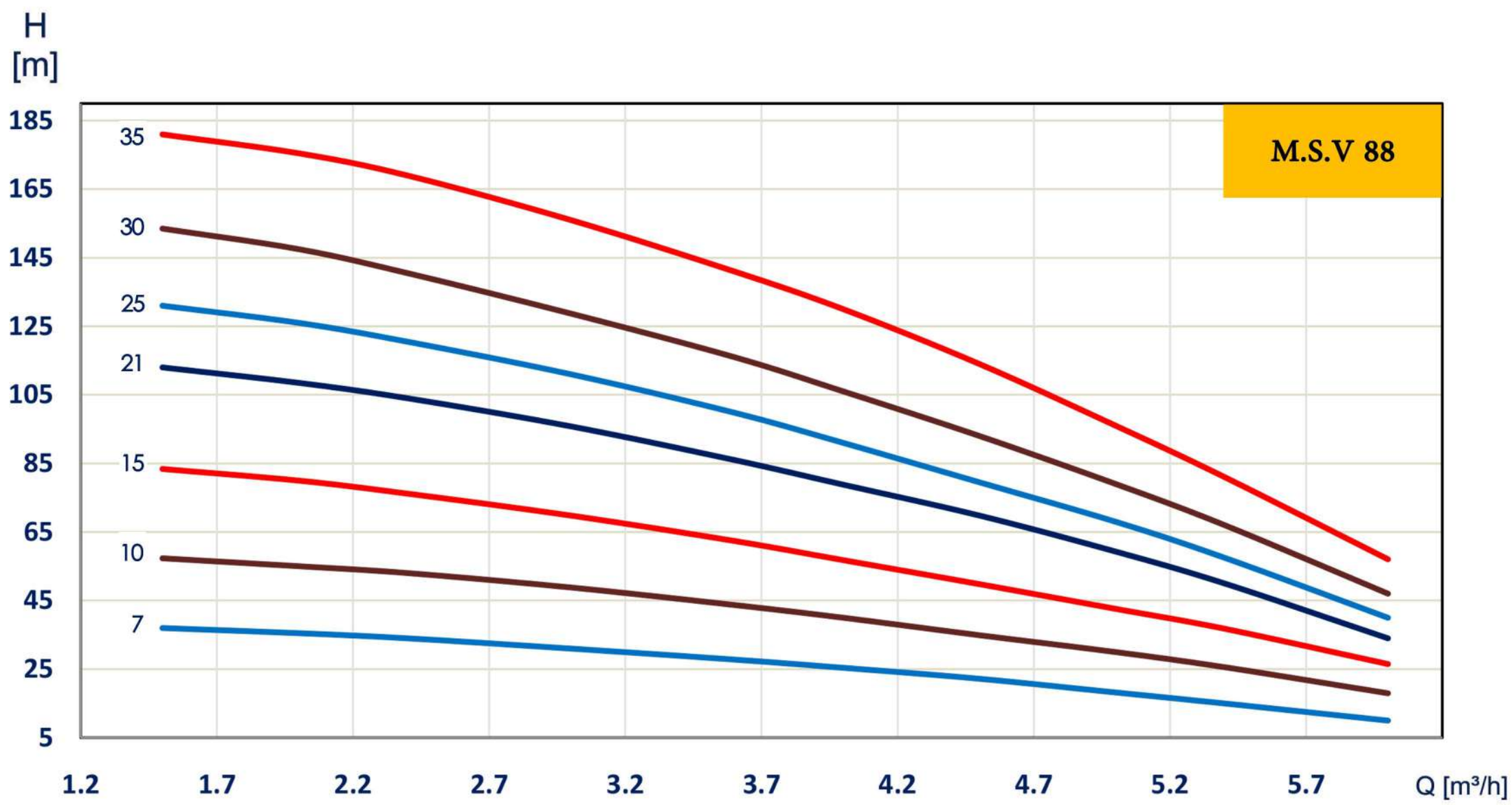

نوع پمپ	توان P		جریان (آمپر)		قطر فلنج mm		میزان آبدهی Q	n ≈ 2900 rpm , 50 Hz						
							m3/h	1	3	4	5	7	9	12
R.P M.S.V 108	KW	HP	380 V A	220 V A	مکش	رانش	l/s	0.28	0.84	1.12	1.38	1.95	2.5	3.33
R.P M.S.V-108/5	0.75	1	1.9	4.8				30	28	27	25	22	18	8
R.P M.S.V-108/6	1.1	1.5	2.9	6.9				37	36	35	34	30	24	12
R.P M.S.V-108/7	1.1	1.5	2.9	6.9				43	42	41	39	35	28	14
R.P M.S.V-108/8	1.5	2	3.3	9.4				47	46	45	43	38	31	16
R.P M.S.V-108/9	1.5	2	3.3	9.4				53	52	51	49	43	35	18
R.P M.S.V-108/10	2.2	3	4.6	12.4				59	58	56	55	49	40	21
R.P M.S.V-108/11	2.2	3	4.6	12.4	40	40	H (m)	64	63	62	60	54	44	23
R.P M.S.V-108/12	2.2	3	4.6	12.4				69	68	66	64	58	48	25
R.P M.S.V-108/13	2.2	3	4.6	12.4				74	72	71	68	61	50	27
R.P M.S.V-108/14	3	4	6	*				83	81	80	77	70	58	29
R.P M.S.V-108/15	3	4	6	*				89	88	86	83	75	62	31
R.P M.S.V-108/16	3	4	6	*				95	94	92	89	80	66	33
R.P M.S.V-108/17	3	4	6	*				100	98	97	93	83	70	36

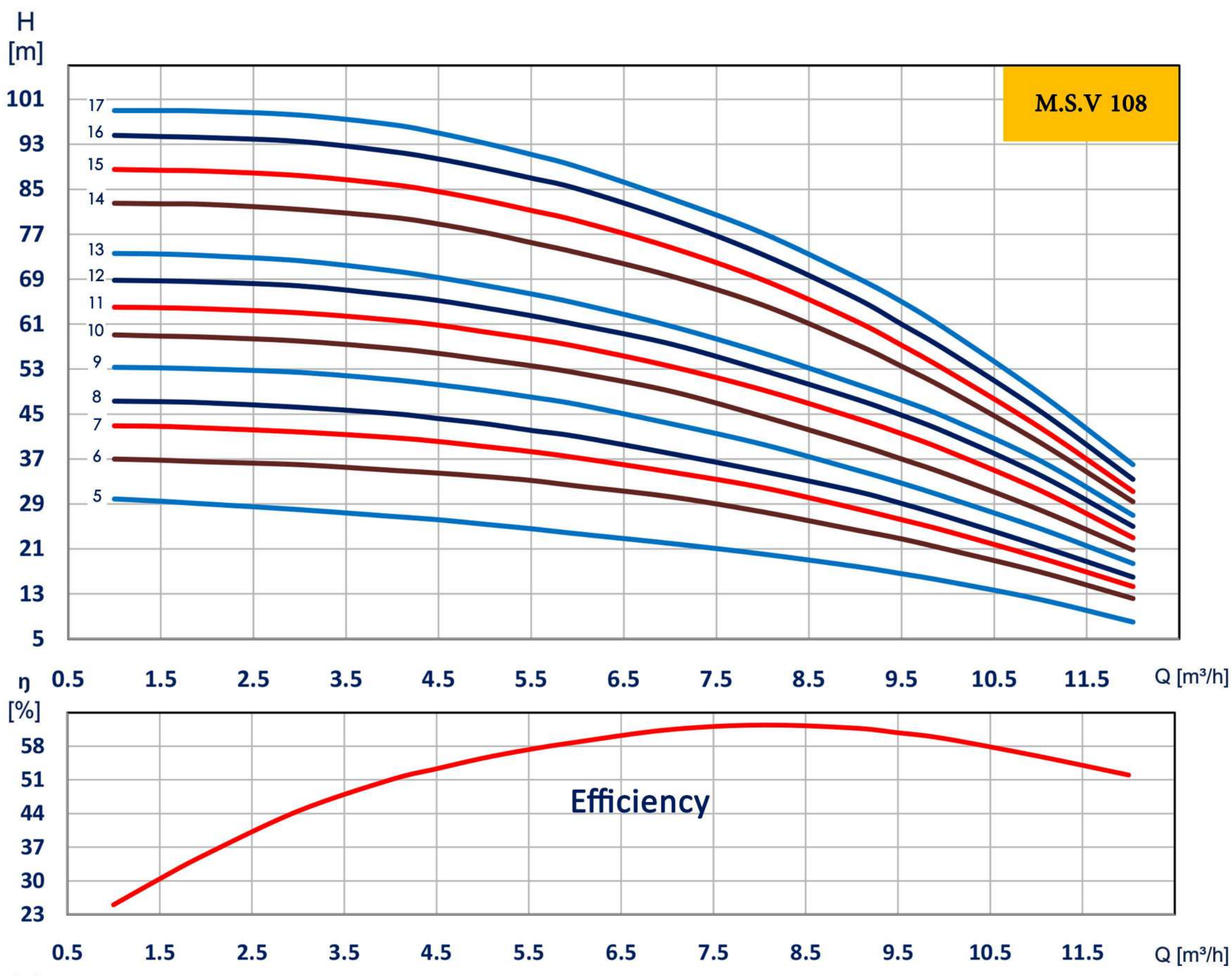

نوع پمپ	توان P		جریان (آمپر)		قطر فلنج mm		میزان آبدهی Q	n ≈ 2900 rpm , 50 Hz						
							m3/h	5	7	9	10	11	12	14
R.P M.S.V 125	KW	HP	380 V A	220 V A	مکش	رانش	l/s	1.38	1.95	2.5	2.78	3	3.33	3.88
R.P M.S.V-125/5	2.2	3	4.6	12.4				48	46	42	41	38	35	24
R.P M.S.V-125/6	2.2	3	4.6	12.4				58	55	51	49	47	43	29
R.P M.S.V-125/7	3	4	6					67	64	60	57	54	49	34
R.P M.S.V-125/8	3	4	6					76	73	68	65	61	55	38
R.P M.S.V-125/9	3	4	6					85	86	76	72	66	60	42
R.P M.S.V-125/10	4	5.5	8.4		65	65	H (m)	94	90	84	79	73	66	47
R.P M.S.V-125/11	4	5.5	8.4					104	99	92	87	80	73	51
R.P M.S.V-125/12	5.5	7.5	10.5					113	105	100	95	87	79	56
R.P M.S.V-125/13	5.5	7.5	10.5					122	117	108	102	94	85	60
R.P M.S.V-125/14	5.5	7.5	10.5					132	126	117	110	101	91	65
R.P M.S.V-125/15	5.5	7.5	10.5					141	135	125	117	108	98	71
R.P M.S.V-125/16	5.5	7.5	10.5					150	144	133	125	115	104	75

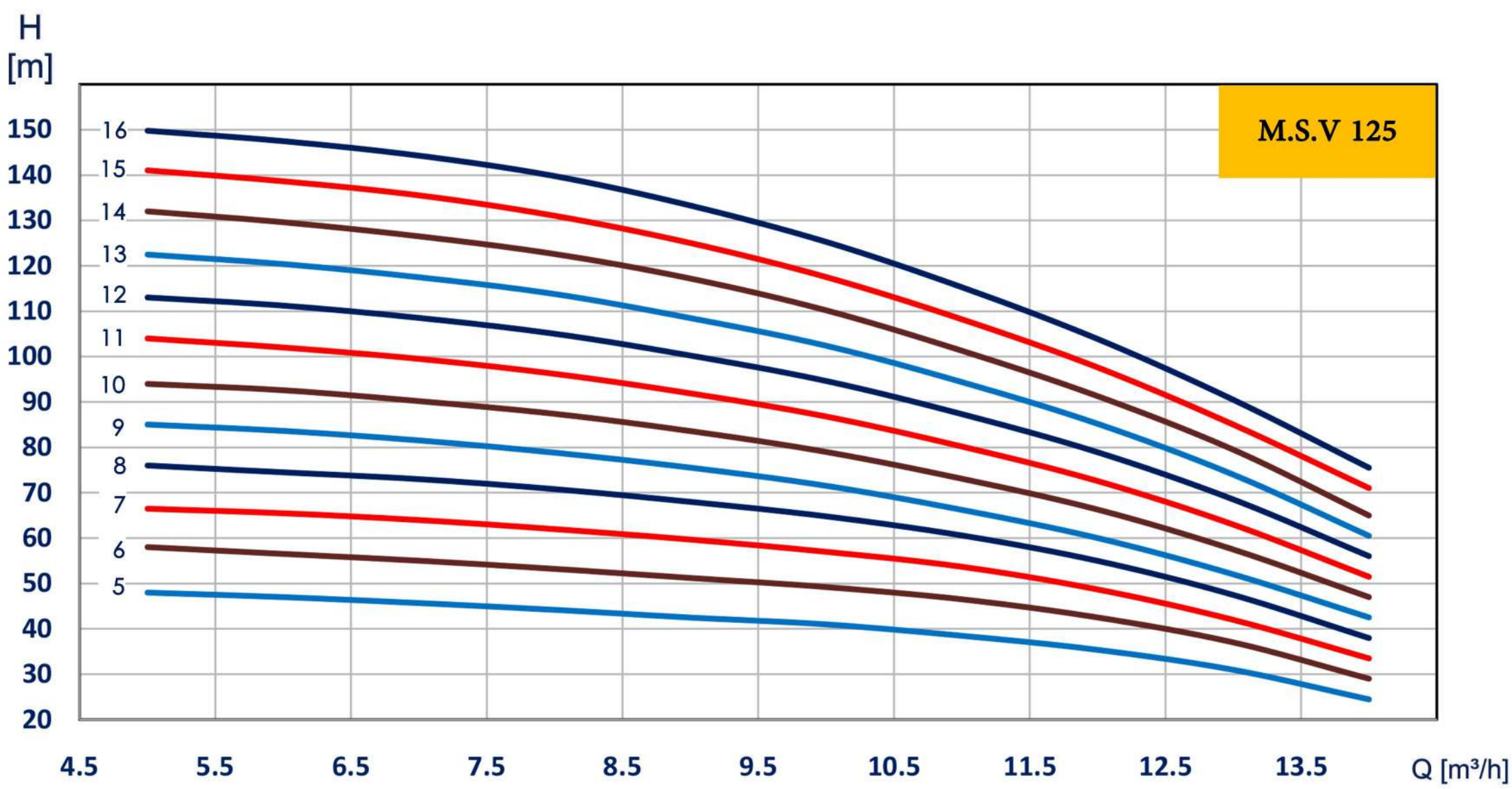

نوع پمپ	توان P		جریان (آمپر)		قطر فلنج mm		میزان آبدهی Q	n ≈ 2900 rpm , 50 Hz						
R.P M.S.V 117	KW	HP	380 V A	220 V A	مکش	رانش	m3/h	3	6	9	12	15	18	20
							l/s	0.84	1.66	2.5	3.33	4.17	5	5.55
R.P M.S.V-117/2	1.1	1.5	2.9	6.9				24	23	22	20	17	14	12
R.P M.S.V-117/3	2.2	3	4.6	12.4				34	33	31	28	25	20	16
R.P M.S.V-117/4	2.2	3	4.6	12.4				43	42	39	36	31	25	20
R.P M.S.V-117/5	3	4	6	*				54	53	50	47	42	36	29
R.P M.S.V-117/6	4	5.5	8.4	*	65	65	H (m)	66	64	60	55	50	41	33
R.P M.S.V-117/7	4	5.5	8.4	*				76	74	69	64	57	48	39
R.P M.S.V-117/8	5.5	7.5	10.5	*				85	83	78	72	64	53	45
R.P M.S.V-117/9	5.5	7.5	10.5	*				95	92	87	81	71	60	50
R.P M.S.V-117/10	5.5	7.5	10.5	*				101	99	94	87	77	64	54

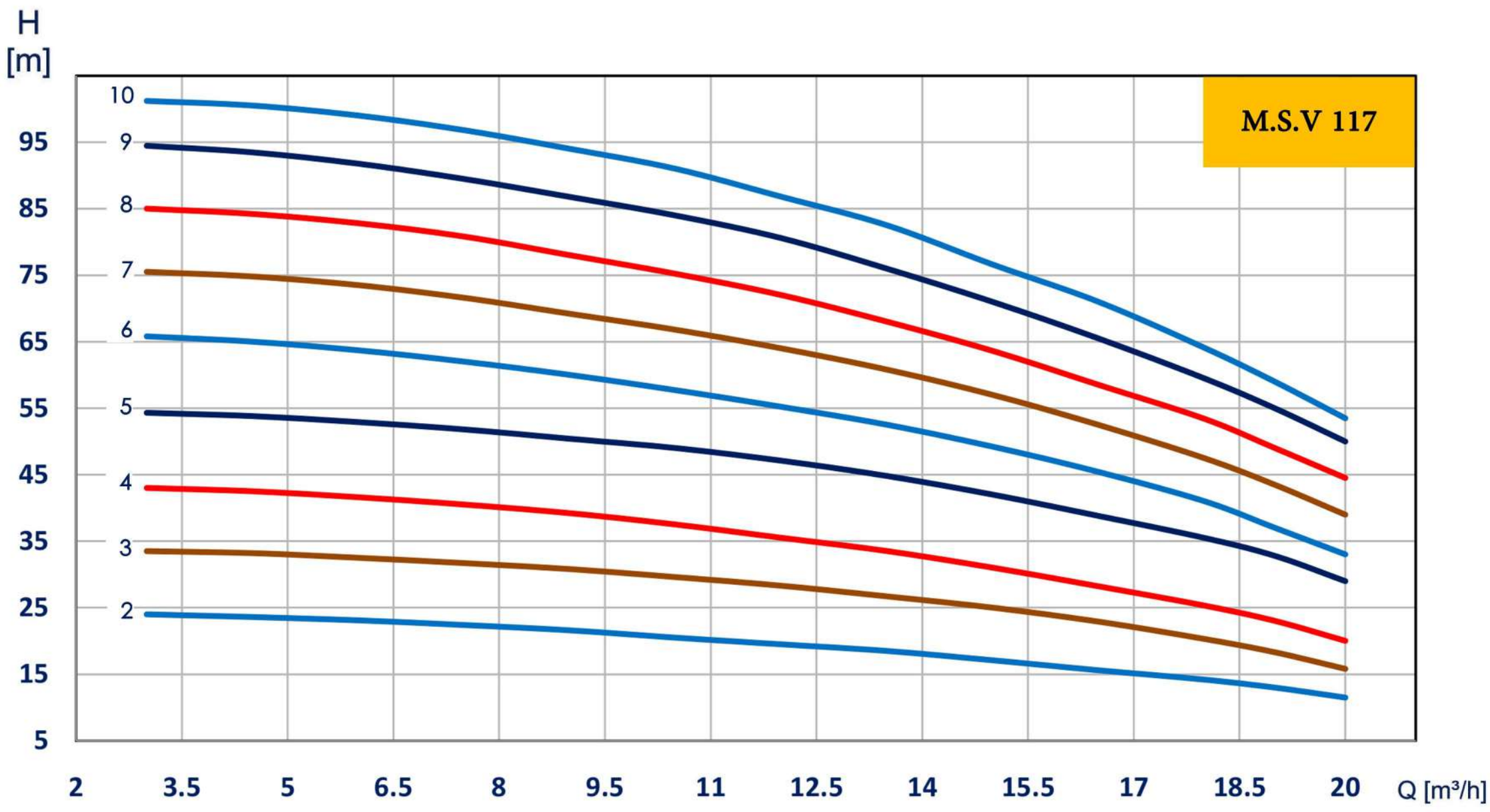

نوع پمپ	توان P		جریان (آمپر)		قطر فلنج mm		میزان آبدهی Q	n ≈ 2900 rpm , 50 Hz						
							m3/h	6	12	18	24	30	36	39
R.P M.S.V 130	KW	HP	380 V A	220 V A	مکش	رانش	l/s	1.66	3.33	5	6.67	8.34	10	10.8
R.P M.S.V-130/2	2.2	3	4.6	12.4				25	24	20	17	12	7	4
R.P M.S.V-130/3	3	4	6	*				35	33	30	26	20	13	9
R.P M.S.V-130/4	4	5.5	8.4	*				47	45	41	36	29	20	15
R.P M.S.V-130/5	5.5	7.5	10.5	*				57	54	50	43	35	25	19
R.P M.S.V-130/6	5.5	7.5	10.5	*	65	65	H (m)	68	64	59	51	42	31	23
R.P M.S.V-130/7	7.5	10	14.2	*				77	73	67	59	48	35	27
R.P M.S.V-130/8	11	15	21	*				90	85	78	69	58	42	33
R.P M.S.V-130/9	11	15	21	*				104	98	90	78	65	48	38
R.P M.S.V-130/10	11	15	21	*				112	106	97	85	71	53	42
R.P M.S.V-130/11	11	15	21	*				121	116	107	95	80	61	49

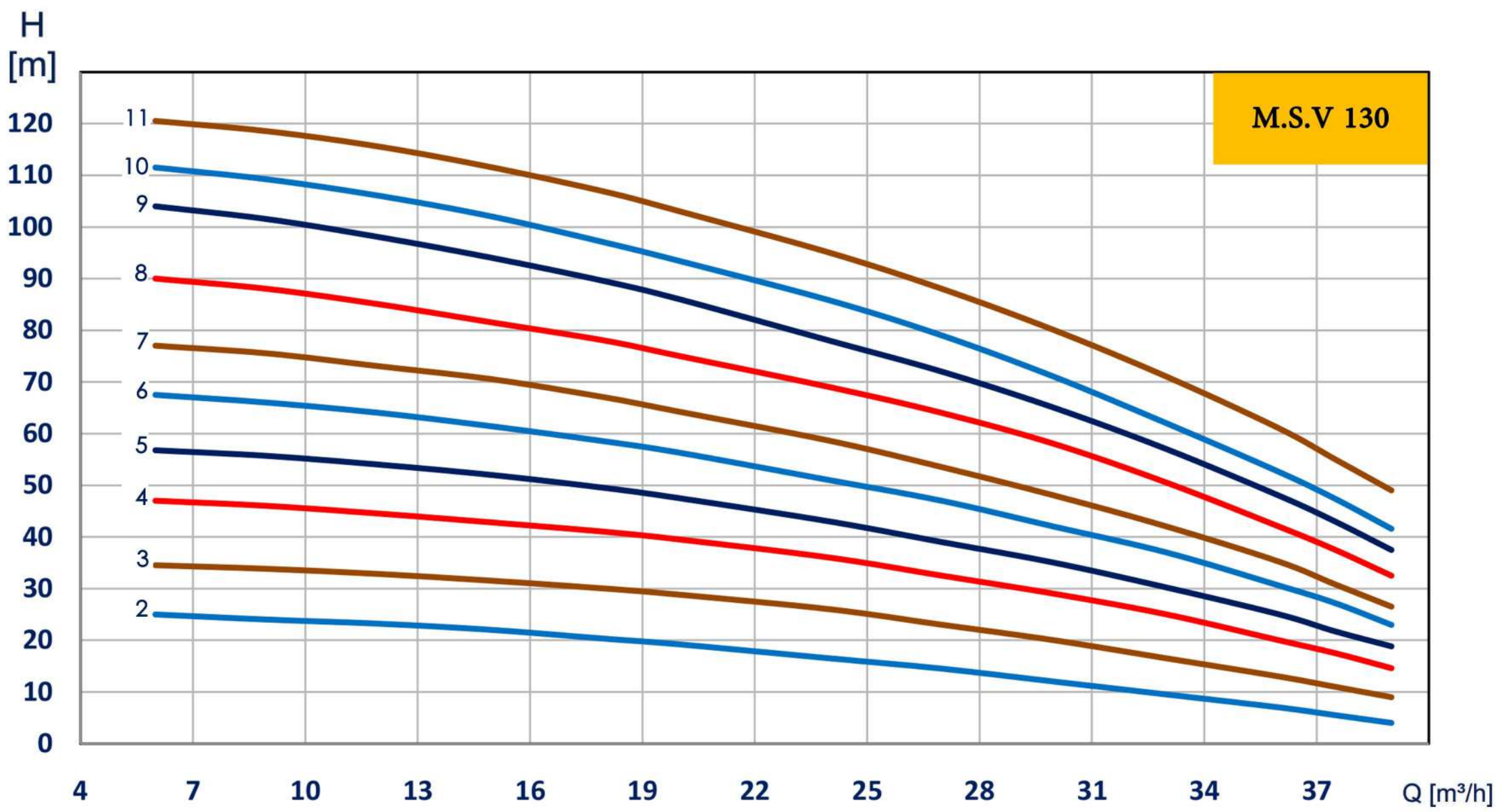

نوع پمپ	توان P		جریان (آمپر)		قطر فلنج mm		میزان آبدهی Q	n ≈ 2900 rpm , 50 Hz						
R.P M.S.V 146	KW	HP	380 V A	220 V A	مکش	رانش	m3/h	6	12	18	24	36	48	60
							l/s	1.66	3.33	5	6.67	10	13.3	16.7
R.P M.S.V-146/1	2.2	3	4.6	12.4	80	80	H (m)	16	15	14	12	7.5	2.4	*
R.P M.S.V-146/2	3	4	6	*				26	25	24	22	16	7	*
R.P M.S.V-146/3	5.5	7.5	10.5	*				47	46	43	40	31	22	10
R.P M.S.V-146/4	7.5	10	14.2	*				62	60	58	54	44	32	17
R.P M.S.V-146/5	11	15	21	*				76	74	71	66	54	40	22
R.P M.S.V-146/6	15	20	27.5	*				94	90	86	80	66	47	28
R.P M.S.V-146/7	15	20	27.5	*				105	102	96	89	73	55	32
R.P M.S.V-146/8	15	20	27.5	*				120	116	111	103	85	65	39
R.P M.S.V-146/9	18.5	25	34	*				135	132	128	120	100	78	47
R.P M.S.V-146/10	18.5	25	34	*				147	145	139	132	112	87	54

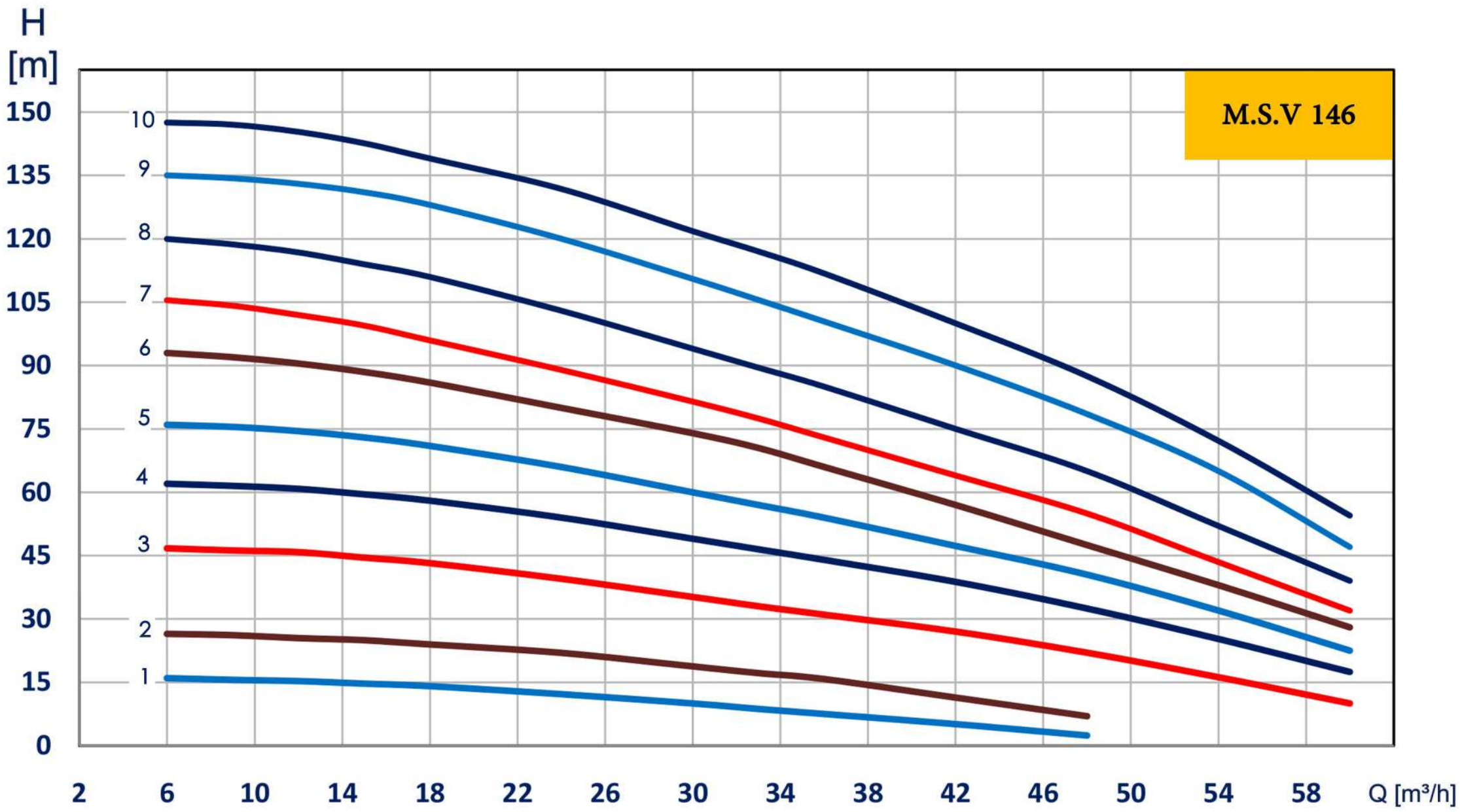

نوع پمپ	توان P		جریان (آمپر)		قطر فلنج mm		میزان آبدهی Q	n ≈ 2900 rpm , 50 Hz						
R.P M.S.V 160	KW	HP	380 V A	220 V A	مکش	رانش	m3/h	12	24	32	42	48	60	72
							l/s	3.33	6.67	8.89	11.7	13.3	16.6	20
R.P M.S.V-160/1	2.2	3	4.6	12.4				16	14	13	11	10	7	4
R.P M.S.V-160/2	4	5.5	8.4					32	29	26	22	20	15	9
R.P M.S.V-160/3	5.5	7.5	10.5	*				47	43	39	33	30	23	16
R.P M.S.V-160/4	7.5	10	14.2	*				63	57	52	44	39	30	19
R.P M.S.V-160/5	11	15	21	*	80	80	H (m)	78	72	67	59	54	44	31
R.P M.S.V-160/6	15	20	27.5	*				90	83	76	66	60	48	35
R.P M.S.V-160/7	15	20	27.5	*				108	98	91	80	73	60	44
R.P M.S.V-160/8	18.5	25	34	*				121	110	100	88	80	64	47
R.P M.S.V-160/9	18.5	25	34	*				134	122	112	98	90	72	52
R.P M.S.V-160/10	22	30	41	*				153	140	129	113	104	85	62

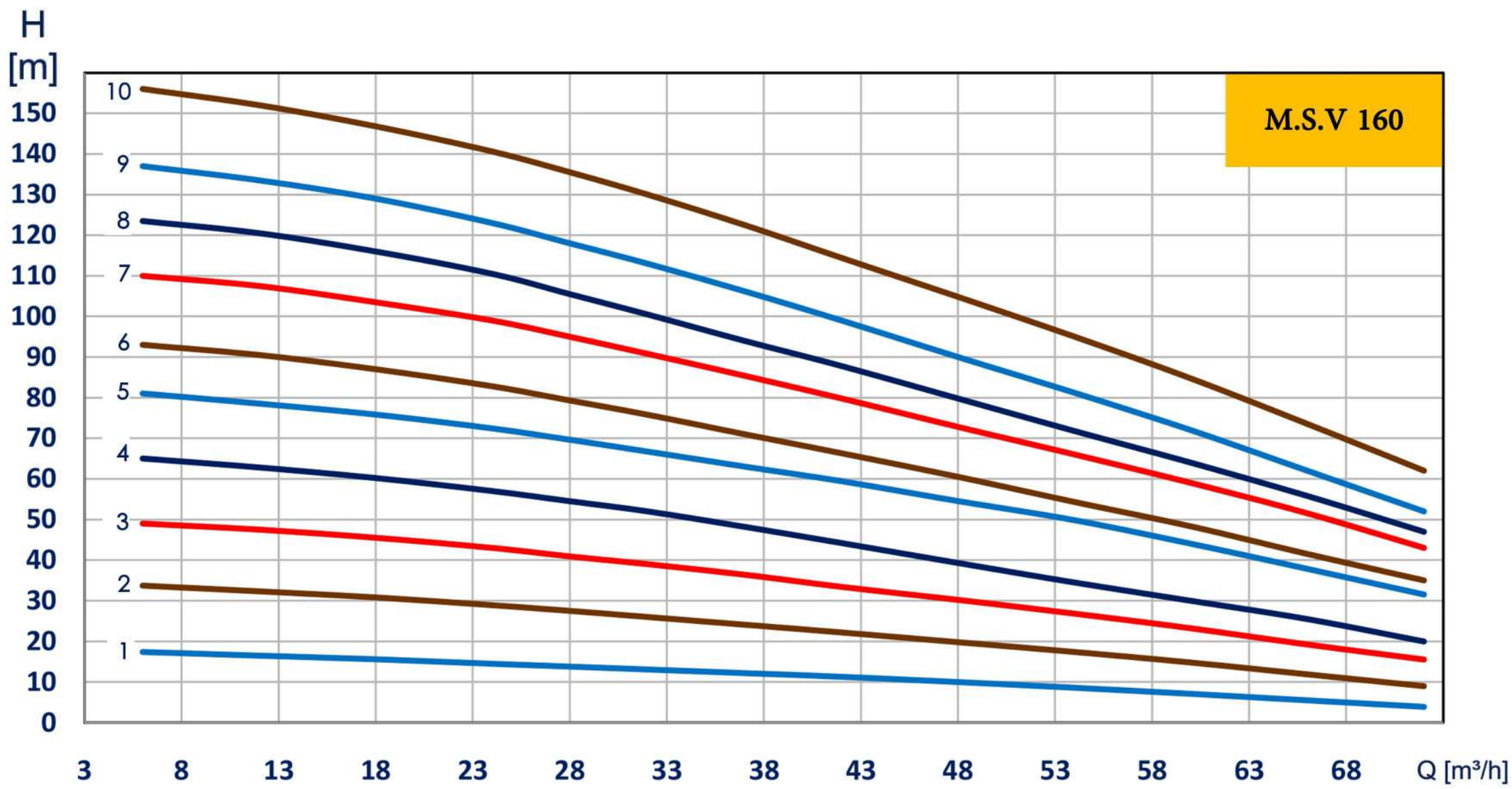

نوع پمپ	توان P		جریان (آمپر)	قطر فلنج mm		میزان آبدهی Q	n ≈ 2900 rpm , 50 Hz						
						m3/h	36	48	60	72	84	90	96
R.P M.S.V 177	KW	HP	A	مکش	رانش	l/s	10	13.3	16.6	20	23.3	25	26.7
R.P M.S.V-177/1	5.5	7.5	10.5				19	17	14	11	8	6	4
R.P M.S.V-177/2	11	15	21				38	34	30	26	21	17	14
R.P M.S.V-177/3	15	20	27.5	80	80	H (m)	59	54	47	40	33	28	24
R.P M.S.V-177/4	18.5	25	34				74	70	62	55	45	40	33
R.P M.S.V-177/5	22	30	41				93	86	78	70	58	51	44

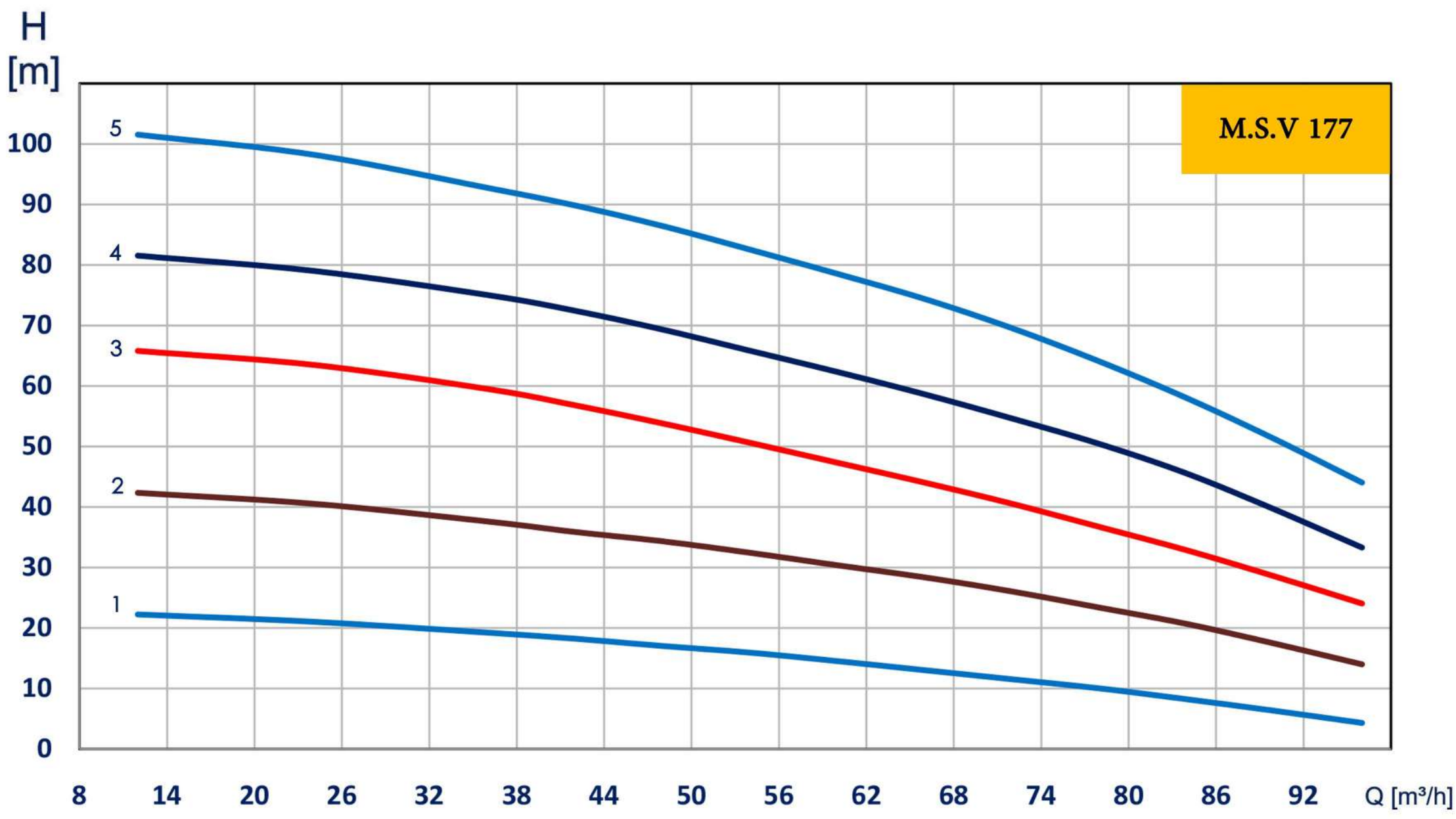

نوع پمپ	توان P		جریان (آمپر)	قطر فلنج mm		میزان آبدهی Q	n ≈ 2900 rpm , 50 Hz						
						m3/h	24	48	60	72	96	108	120
R.P M.S.V 195	KW	HP	A	مکش	رانش	l/s	6.67	13.3	16.6	20	26.7	30	33.3
R.P M.S.V-195/1	5.5	7.5	10.5				22	18	15	13	7	4	*
R.P M.S.V-195/2	11	15	21				42	36	33	28	19	13	6
R.P M.S.V-195/3	15	20	27.5	80	80	H (m)	64	55	50	44	31	22	12
R.P M.S.V-195/4	18.5	25	34				83	73	67	60	42	31	18
R.P M.S.V-195/5	22	30	41				102	91	84	76	55	41	26

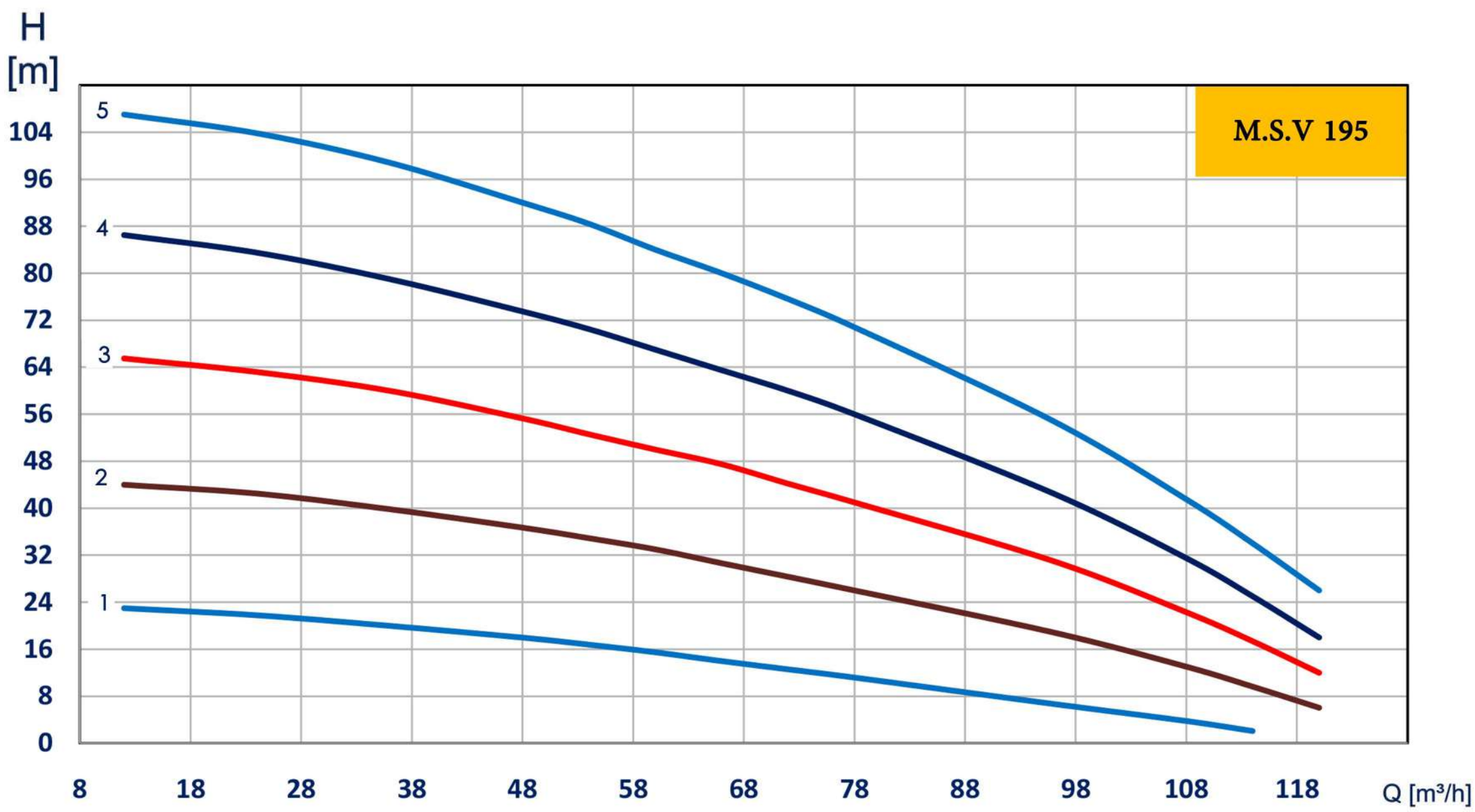

نوع پمپ	توان P		جریان (آمپر)	قطر فلنج mm		میزان آبدهی Q	n ≈ 2900 rpm , 50 Hz						
						m3/h	40	60	70	75	80	90	100
R.P M.S.V 354	KW	HP	A	مکش	رانش	l/s	11.1	16.6	19.4	20.8	22.2	25	27.8
R.P M.S.V-354/2	18.5	25	34				64	58	54	51	48	42	34
R.P M.S.V-354/3	30	40	57				95	85	78	74	70	60	50
R.P M.S.V-354/4	37	50	69	100	80	H (m)	131	119	111	106	100	87	73
R.P M.S.V-354/5	45	60	83				163	149	138	132	125	109	90
R.P M.S.V-354/6	55	75	104				198	179	167	158	150	130	109

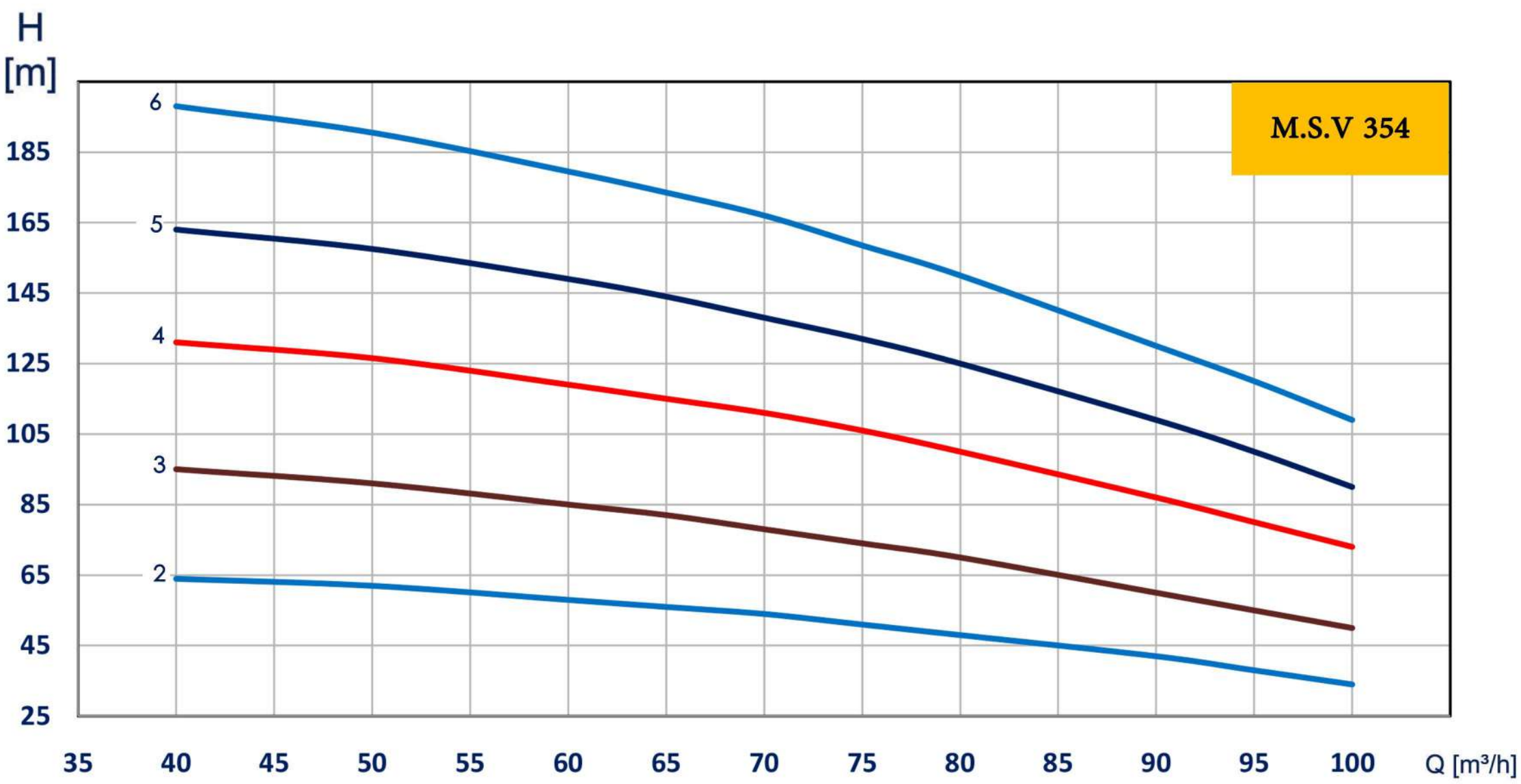

نوع پمپ	توان P		جریان (آمپر)	قطر فلنج mm		میزان آبدهی Q	n ≈ 2900 rpm , 50 Hz						
						m3/h	50	70	90	100	110	120	140
R.P M.S.V 348	KW	HP	A	مکش	رانش	l/s	13.9	19.4	25	27.8	30.5	33.3	38.9
R.P M.S.V-348/2	18.5	25	34				48	45	41	38	35	31	23
R.P M.S.V-348/3	30	40	57				72	69	62	58	53	48	35
R.P M.S.V-348/4	37	50	69	100	80	H (m)	96	91	83	77	71	65	48
R.P M.S.V-348/5	45	60	83				119	114	104	97	89	80	60
R.P M.S.V-348/6	55	75	104				144	138	126	117	108	97	73

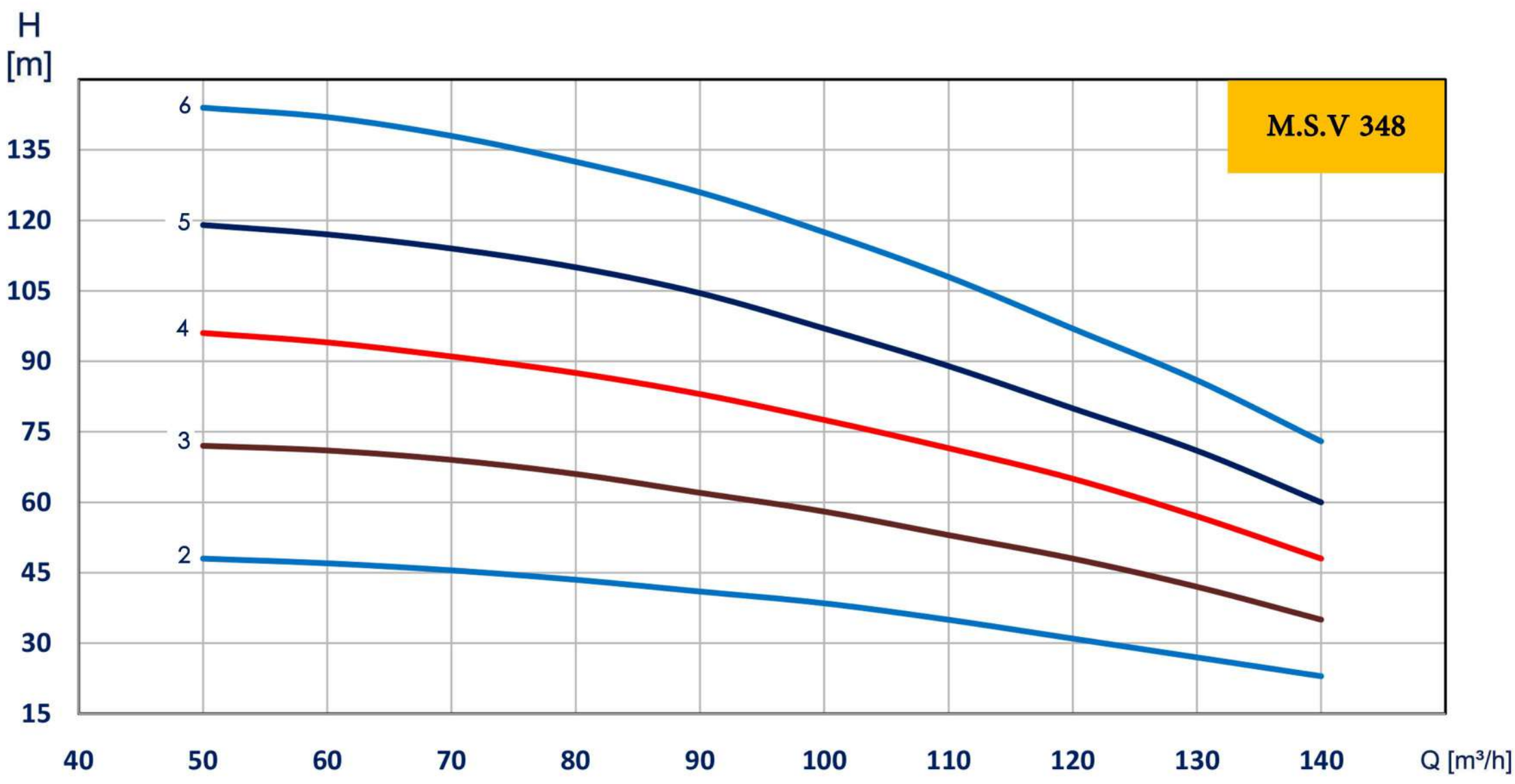

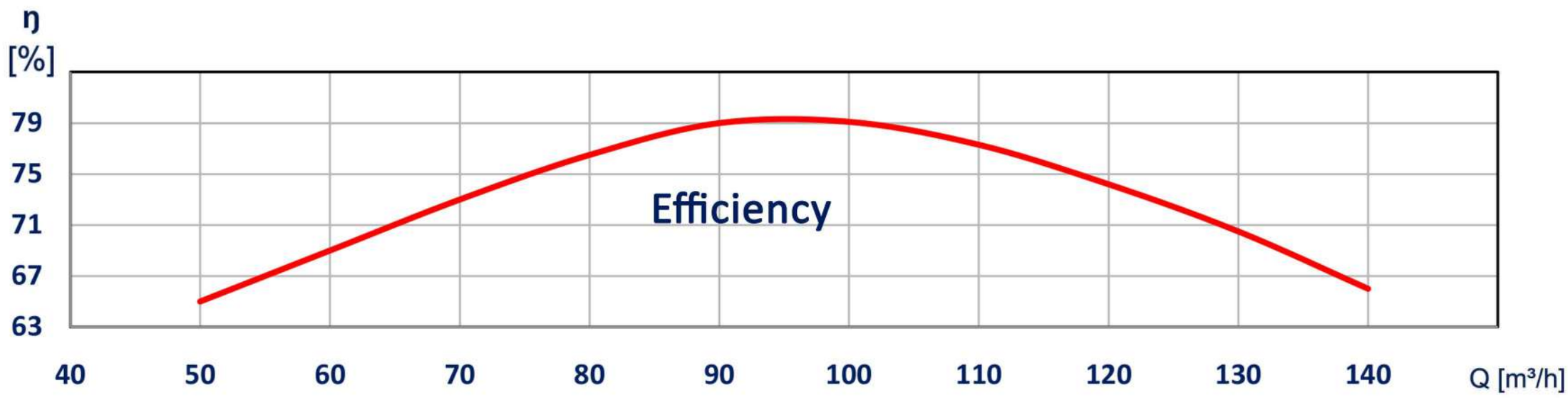

نوع پمپ	توان P		جریان (آمپر)	قطر فلنج mm		میزان آبدهی Q	n ≈ 2900 rpm , 50 Hz						
						m3/h	60	80	100	120	140	160	180
R.P M.S.V 347	KW	HP	A	مکش	رانش	l/s	16.6	22.2	27.8	33.3	38.9	44.4	50
R.P M.S.V-347/2	30	40	57	100	80	H (m)	55	54	52	48	43	36	28
R.P M.S.V-347/3a	37	50	69				69	68	65	60	54	45	35
R.P M.S.V-347/3	37	50	69				82	81	78	73	65	55	43
R.P M.S.V-347/4	55	75	104				111	109	105	98	87	73	57

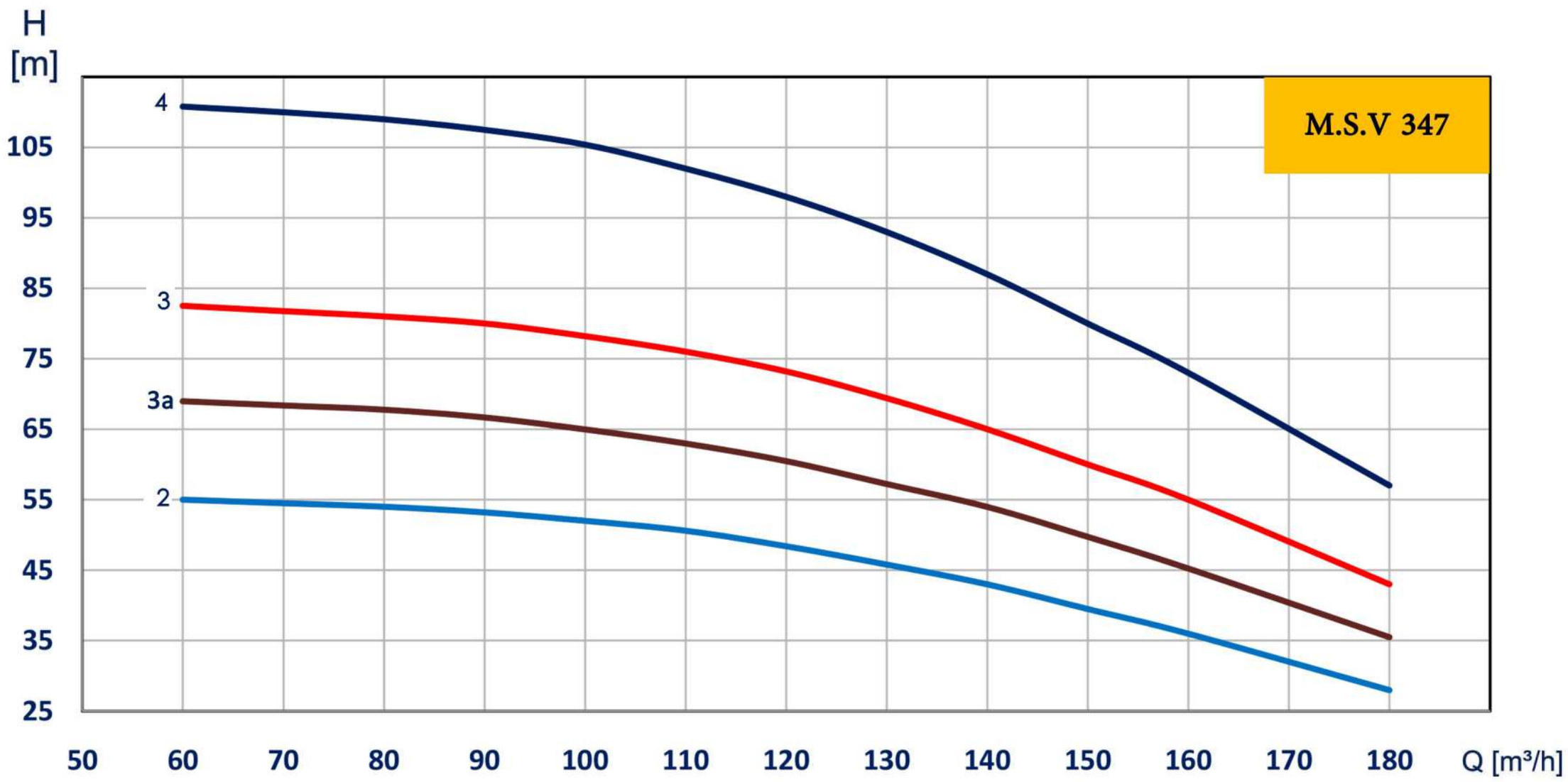

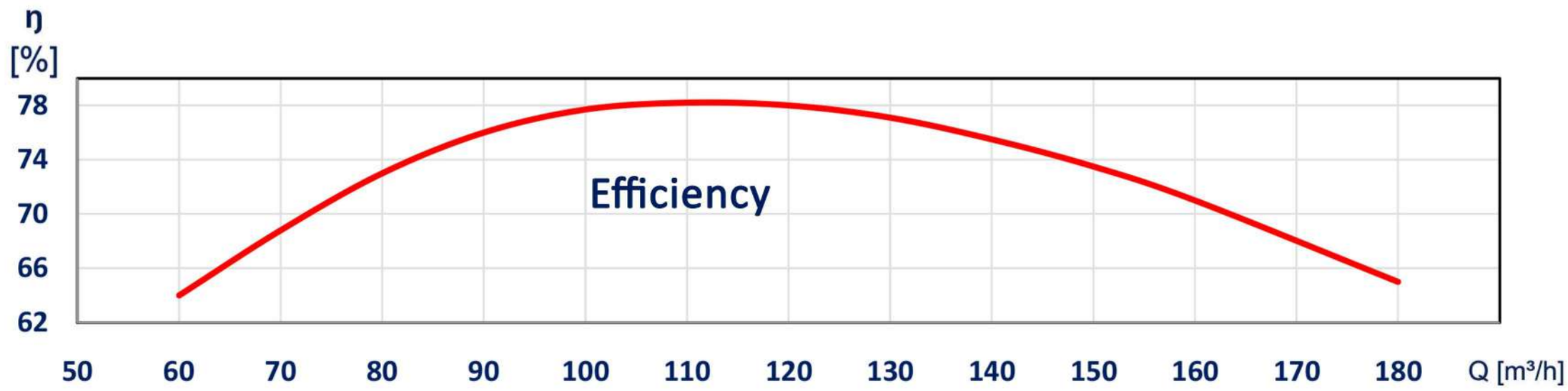

نوع پمپ	توان P		جریان (آمپر)	قطر فلنج mm		میزان آبدهی Q	n ≈ 2900 rpm , 50 Hz						
						m3/h	110	140	160	180	200	220	240
R.P M.S.V 452	KW	HP	A	مکش	رانش	l/s	30.5	38.9	44.4	50	55.5	61.1	66.7
R.P M.S.V-452/2a	45	60	83	125	100	H (m)	60	58	55	51	47	42	37
R.P M.S.V-452/2	55	75	104				69	66.5	64	61	56	51	46
R.P M.S.V-452/3a	75	100	140				94	90	86	81	75	68	60
R.P M.S.V-452/4a	90	120	166				120	115	110	105	97	89	80

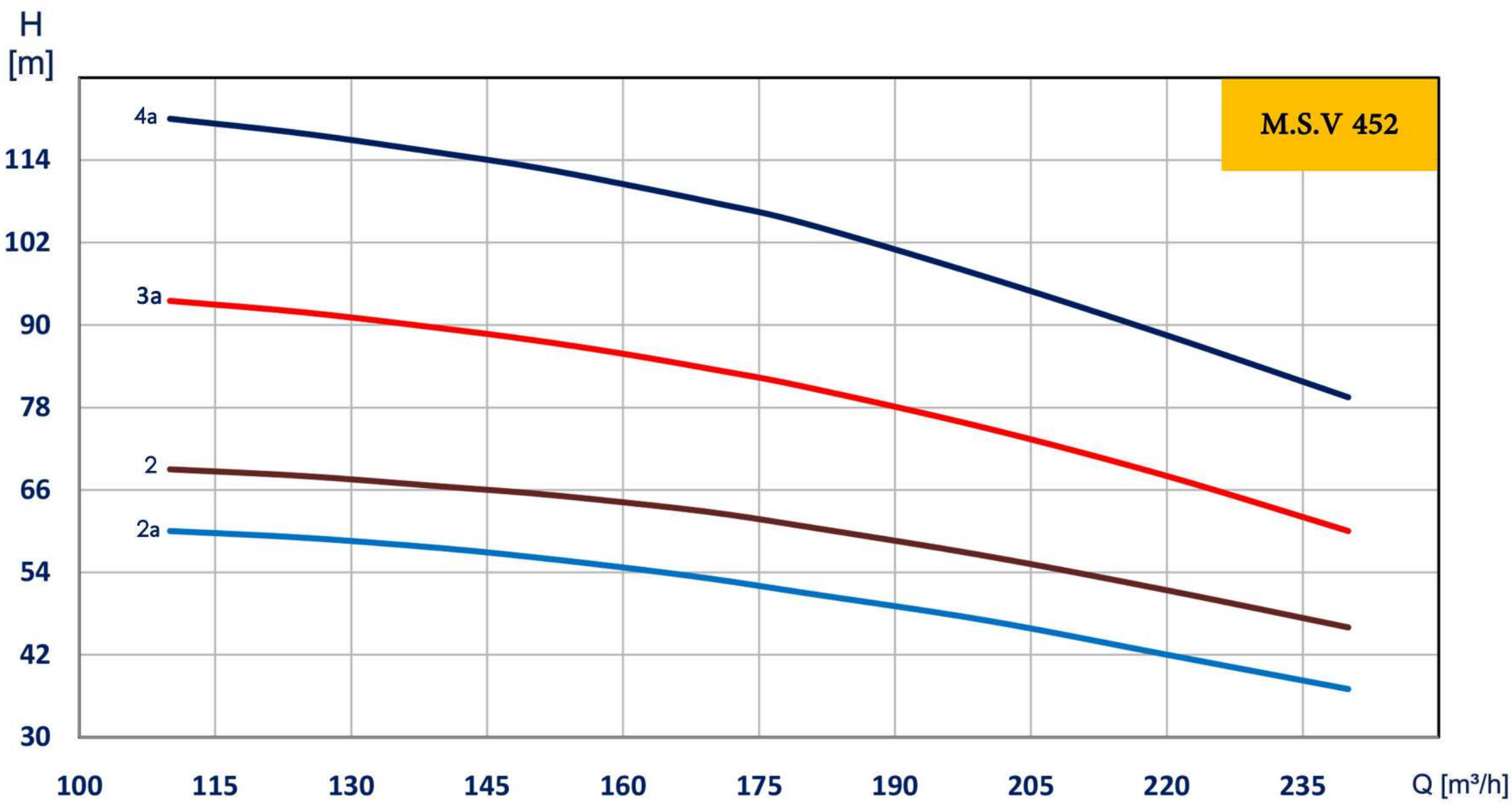

جدول ابعاد الکتروپمپ های M.S.V 88- 130

Type	DN1	DN2	L1	L2	L	H	D	N	K	F1	F3
R.P M.S.V 88/7	40	40	413	176	860	92	200	300	160	110	18
R.P M.S.V 88/10	40	40	504	181	950	92	200	300	160	110	18
R.P M.S.V 88/15	40	40	699	181	1145	92	200	300	160	110	18
R.P M.S.V 88/21	40	40	882	181	1355	92	200	300	160	110	18
R.P M.S.V 88/25	40	40	1002	181	1475	92	200	300	160	110	18
R.P M.S.V 88/30	40	40	1197	181	1675	92	200	300	160	110	18
R.P M.S.V 88/35	40	40	1351	176	1880	92	200	300	160	110	18
R.P M.S.V 125/5	65	65	471	181	945	103	200	320	160	145	18
R.P M.S.V 125/6	65	65	515	181	985	103	200	320	160	145	18
R.P M.S.V 125/7	65	65	559	176	1090	103	200	320	160	145	18
R.P M.S.V 125/8	65	65	603	176	1130	103	200	320	160	145	18
R.P M.S.V 125/9	65	65	647	176	1185	103	200	320	160	145	18
R.P M.S.V 125/10	65	65	691	176	1245	103	200	320	160	145	18
R.P M.S.V 125/11	65	65	735	176	1285	103	200	320	160	145	18
R.P M.S.V 125/12	65	65	779	196	1426	103	200	320	160	145	18
R.P M.S.V 125/13	65	65	823	196	1490	103	200	320	160	145	18
R.P M.S.V 125/14	65	65	867	196	1535	103	200	320	160	145	18
R.P M.S.V 125/15	65	65	911	196	1585	103	200	320	160	145	18
R.P M.S.V 125/16	65	65	955	196	1630	103	200	320	160	145	18
R.P M.S.V 108/5	40	40	451	181	895	90	200	300	160	110	18
R.P M.S.V 108/6	40	40	502	181	945	90	200	300	160	110	18
R.P M.S.V 108/7	40	40	553	181	996	90	200	300	160	110	18
R.P M.S.V 108/8	40	40	604	181	1050	90	200	300	160	110	18
R.P M.S.V 108/9	40	40	655	181	1130	90	200	300	160	110	18
R.P M.S.V 108/10	40	40	706	181	1180	90	200	300	160	110	18
R.P M.S.V 108/11	40	40	757	181	1235	90	200	300	160	110	18
R.P M.S.V 108/12	40	40	808	181	1285	90	200	300	160	110	18
R.P M.S.V 108/13	40	40	859	181	1335	90	200	300	160	110	18
R.P M.S.V 108/14	40	40	910	176	1385	90	200	300	160	110	18
R.P M.S.V 108/15	40	40	961	176	1490	90	200	300	160	110	18
R.P M.S.V 108/16	40	40	1012	176	1540	90	200	300	160	110	18
R.P M.S.V 108/17	40	40	1063	176	1590	90	200	300	160	110	18
R.P M.S.V 117/2	65	65	363	181	825	103	200	320	160	145	18
R.P M.S.V 117/3	65	65	425	181	885	103	200	320	160	145	18
R.P M.S.V 117/4	65	65	486	181	956	103	200	320	160	145	18
R.P M.S.V 117/5	65	65	546	176	1075	103	200	320	160	145	18
R.P M.S.V 117/6	65	65	607	176	1150	103	200	320	160	145	18
R.P M.S.V 117/7	65	65	668	176	1210	103	200	320	160	145	18
R.P M.S.V 117/8	65	65	729	196	1385	103	200	320	160	145	18
R.P M.S.V 117/9	65	65	789	196	1445	103	200	320	160	145	18
R.P M.S.V 117/10	65	65	849	196	1510	103	200	320	160	145	18
R.P M.S.V 130/2	65	65	435	181	915	103	200	320	160	145	18
R.P M.S.V 130/3	65	65	531	176	1065	103	200	320	160	145	18
R.P M.S.V 130/4	65	65	627	176	1175	103	200	320	160	145	18
R.P M.S.V 130/5	65	65	723	196	1385	103	200	320	160	145	18
R.P M.S.V 130/6	65	65	819	196	1480	103	200	320	160	145	18
R.P M.S.V 130/7	65	65	915	196	1575	103	200	320	160	145	18
R.P M.S.V 130/8	65	65	1011	196	1675	103	200	320	160	145	18
R.P M.S.V 130/9	65	65	1107	226	1850	103	200	320	160	145	18
R.P M.S.V 130/10	65	65	1203	226	1945	103	200	320	160	145	18
R.P M.S.V 130/11	65	65	1299	226	2045	103	200	320	160	145	18

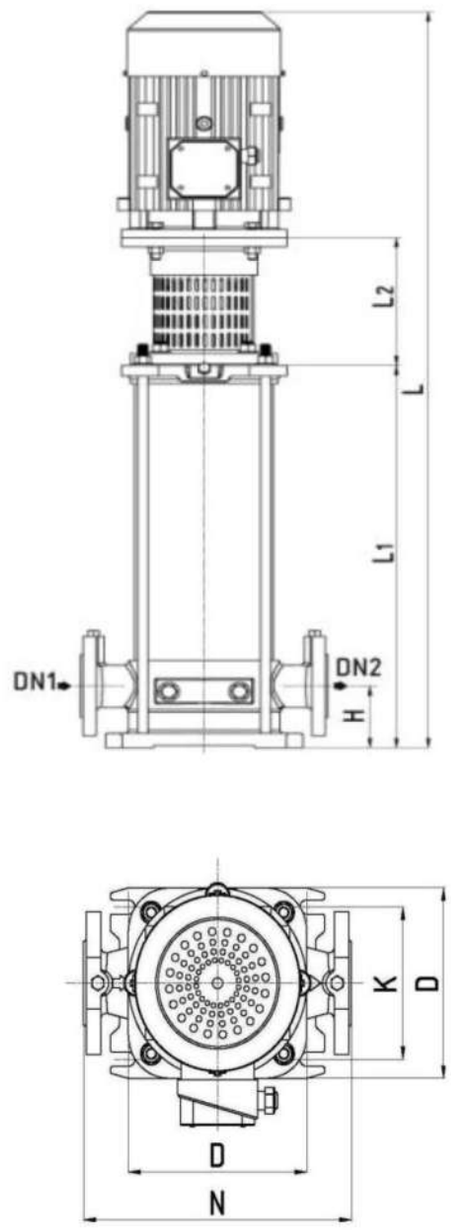

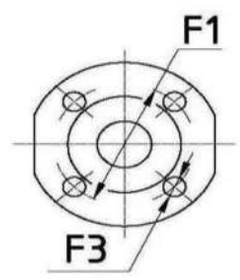

جدول ابعاد الکتروپمپ های M.S.V 146-195

Type	DN1	DN2	L1	L2	L3	L	H	D	N	K	F1	F2	F3	F4
R.P M.S.V 146/1	80	80	385	181	219	846	108	260	356	210	160	160	18	18
R.P M.S.V 146/2	80	80	498	176	333	1030	108	260	356	210	160	160	18	18
R.P M.S.V 146/3	80	80	612	196	447	1260	108	260	356	210	160	160	18	18
R.P M.S.V 146/4	80	80	725	196	560	1375	108	260	356	210	160	160	18	18
R.P M.S.V 146/5	80	80	839	226	674	1570	108	260	356	210	160	160	18	18
R.P M.S.V 146/6	80	80	952	226	787	1685	108	260	356	210	160	160	18	18
R.P M.S.V 146/7	80	80	1066	226	901	1800	108	260	356	210	160	160	18	18
R.P M.S.V 146/8	80	80	1179	226	1041	1930	108	260	356	210	160	160	18	18
R.P M.S.V 146/9	80	80	1292	226	1128	2030	108	260	356	210	160	160	18	18
R.P M.S.V 146/10	80	80	1406	226	1241	2140	108	260	356	210	160	160	18	18
R.P M.S.V 160/1	80	80	385	181	219	846	108	260	356	210	160	160	18	18
R.P M.S.V 160/2	80	80	498	176	333	1030	108	260	356	210	160	160	18	18
R.P M.S.V 160/3	80	80	612	196	447	1260	108	260	356	210	160	160	18	18
R.P M.S.V 160/4	80	80	725	226	560	1375	108	260	356	210	160	160	18	18
R.P M.S.V 160/5	80	80	839	226	674	1570	108	260	356	210	160	160	18	18
R.P M.S.V 160/6	80	80	952	226	787	1685	108	260	356	210	160	160	18	18
R.P M.S.V 160/7	80	80	1066	226	901	1800	108	260	356	210	160	160	18	18
R.P M.S.V 160/8	80	80	1179	226	1041	1930	108	260	356	210	160	160	18	18
R.P M.S.V 160/9	80	80	1292	226	1128	2030	108	260	356	210	160	160	18	18
R.P M.S.V 160/10	80	80	1406	226	1241	2195	108	260	356	210	160	160	18	18
R.P M.S.V 177/1	80	80	402	196	235	1060	108	260	356	210	160	160	18	18
R.P M.S.V 177/2	80	80	531	226	364	1270	108	260	356	210	160	160	18	18
R.P M.S.V 177/3	80	80	659	226	492	1400	108	260	356	210	160	160	18	18
R.P M.S.V 177/4	80	80	788	226	621	1520	108	260	356	210	160	160	18	18
R.P M.S.V 177/5	80	80	917	226	750	1710	108	260	356	210	160	160	18	18
R.P M.S.V 195/1	80	80	402	196	235	1060	108	260	356	210	160	160	18	18
R.P M.S.V 195/2	80	80	531	226	364	1270	108	260	356	210	160	160	18	18
R.P M.S.V 195/3	80	80	659	226	492	1400	108	260	356	210	160	160	18	18
R.P M.S.V 195/4	80	80	788	226	621	1520	108	260	356	210	160	160	18	18
R.P M.S.V 195/5	80	80	917	226	750	1710	108	260	356	210	160	160	18	18

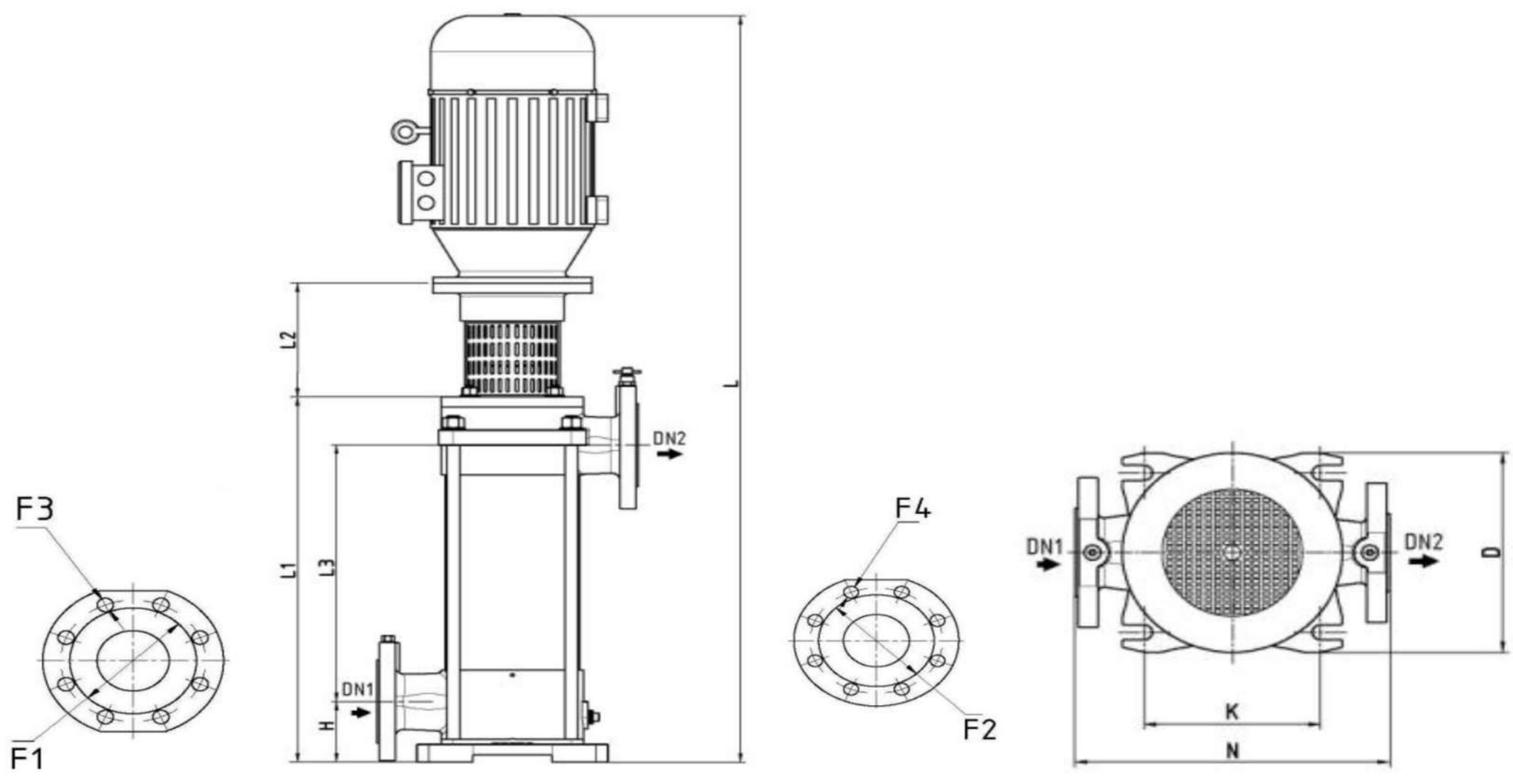

جدول ابعاد الکتروپمپ های M.S.V 354 - 452
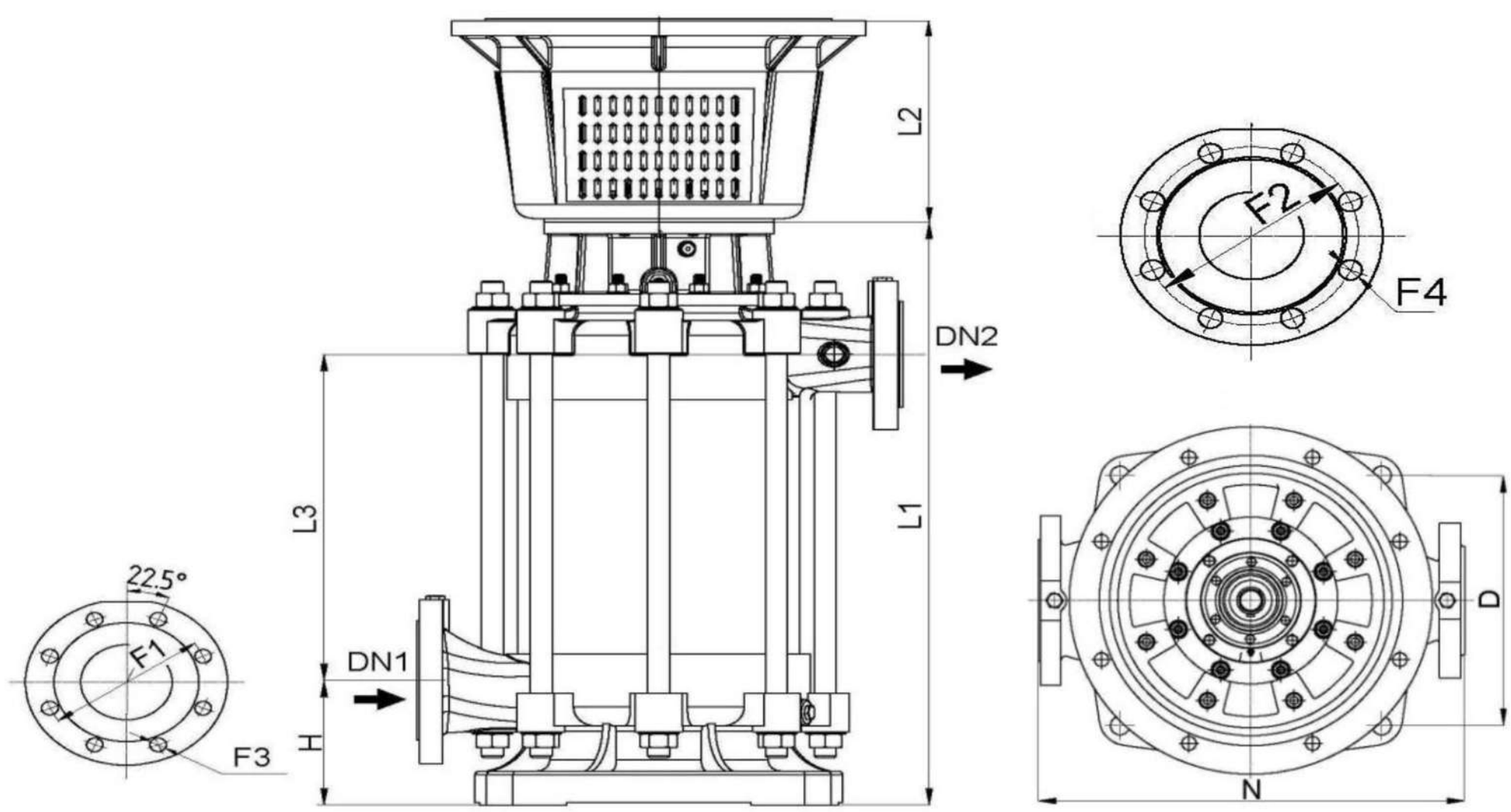
Type	DN1	DN2	L1	L2	L3	H	D	N	F1	F2	F3	F4
R.P M.S.V 354/2	100	80	515	172	175	165	324	528	180	160	18	18
R.P M.S.V 354/3	100	80	593	172	253	165	324	528	180	160	18	18
R.P M.S.V 354/4	100	80	671	172	331	165	324	528	180	160	18	18
R.P M.S.V 354/5	100	80	749	267	409	165	324	528	180	160	18	18
R.P M.S.V 354/6	100	80	827	267	487	165	324	528	180	160	18	18
R.P M.S.V 348/2	100	80	581	172	241	165	324	528	180	160	18	18
R.P M.S.V 348/3	100	80	711	172	371	165	324	528	180	160	18	18
R.P M.S.V 348/4	100	80	841	172	501	165	324	528	180	160	18	18
R.P M.S.V 348/5	100	80	971	267	631	165	324	528	180	160	18	18
R.P M.S.V 348/6	100	80	1011	267	761	165	324	528	180	160	18	18
R.P M.S.V 347/2	100	80	593	172	253	165	324	528	180	160	18	18
R.P M.S.V 347/3a	100	80	733	267	393	165	324	528	180	160	18	18
R.P M.S.V 347/3	100	80	733	267	393	165	324	528	180	160	18	18
R.P M.S.V 347/4	100	80	873	267	533	165	324	528	180	160	18	18
R.P M.S.V 452/2a	125	100	675	267	340	160	380	610	212	190	18	22
R.P M.S.V 452/2	125	100	675	267	340	160	380	610	212	190	18	22
R.P M.S.V 452/3a	125	100	835	267	500	160	380	610	212	190	18	22
R.P M.S.V 452/4a	125	100	995	267	660	160	380	610	212	190	18	22