

گروه بازرگانی پایا گستر خورشید تابان

WWW.PAYAGOSTARESH.IR

ABOUT US
درباره ما

گروه بازرگانی پایا گسترش خورشید تابان با نام تجاری پمپ خوب با در اختیار داشتن بیش از دو دهه سابقه حرفه ای در خدمت شما عزیزان است.
ما مفتخریم در زمینه ماشین آلات صنعتی و سیستم های آبرسانی و آتشنشانی، تجهیزات استخر، سونا و جکوزی در کنار شما باشیم.

همچنین اقدام به فعالیت در زمینه های مختلف واردات و تولید و فروش مستقیم به بازار مشتریان، توانسته ایم به عنوان مجموعه ای کامل با بیش از ۴۵ کارگروه متخصص، متعهد و کارآزموده در خدمت شما مشتریان گرانقدر باشیم.

لذا این مجموعه با داشتن کارخانجات تولیدی و انبار مرکزی و فروشگاه و در نهایت دفتر مرکزی خود به این امر مبذول گردیده است که کالاها را با بهترین قیمت و کیفیت اصلی به دست شما عزیزان برساند.

OUR SERVICES
خدمات ما

۱ خدمات پس از فروش حرفه ای

۲ گارانتی محصولات

۳ مشاوره تخصصی

پمپ افقی طبقاتی اسـتلنس استیل سیستما مدل MRX



مدل پروانه پمپ افقی طبقاتی سیسـتما مدل MRX


GIRANTE- IMPELLER


GIRANTE- IMPELLER

ابعاد

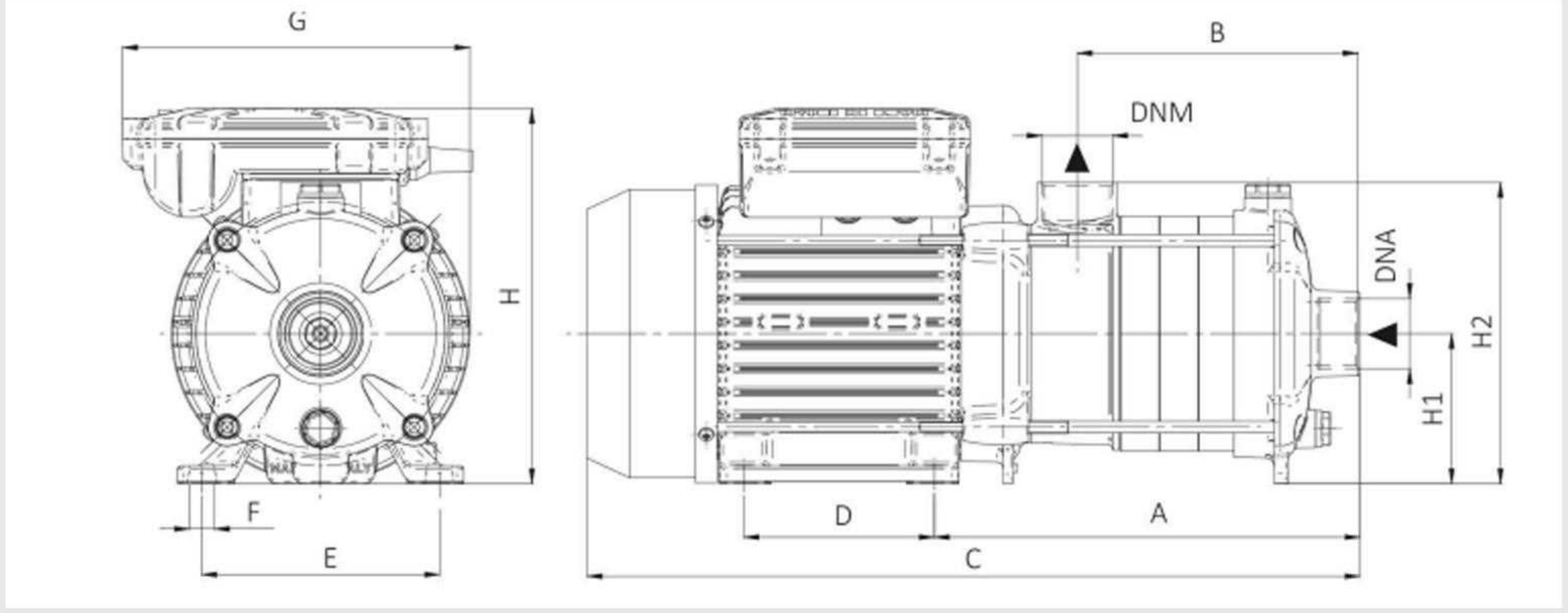

TIPO TYPE		DIMENSIONI mm- DIMENSIONS mm													DIMENSIONI *DIMENSIONS* mm			PESO WEIGHT
Monofase Single-phase	Trifase Three-phase	A	B	C	D	E	F	G	H	H1	H2	Giranti Impellers	DNA	DNM	P	L	H	Kg
MRX 2-4	MRXt 2-4	201	133	365	90	112	7	164	178	71	143	4	1"	1"	172	440	200	10,6
MRX 2-5	MRXt 2-5	220	152	383	90	112	7	164	178	71	143	5	1"	1"	172	440	200	11,1
MRX 2-6	MRXt 2-6	238	171	402	90	112	7	164	178	71	143	6	1"	1"	172	440	200	11,9

TIPO TYPE		DIMENSIONI mm- DIMENSIONS mm													DIMENSIONI *DIMENSIONS* mm			PESO WEIGHT
Monofase Single-phase	Trifase Three-phase	A	B	C	D	E	F	G	H	H1	H2	Giranti Impellers	DNA	DNM	P	L	H	Kg
MRX 10-4	MRXt 10-4	263	169	483	125	140	10	200	230	90	200	4	1"½	1"½	212	554	245	21,2
MRX 10-5	MRXt 10-5	293	200	513	125	140	10	200	230	90	200	5	1"½	1"½	212	554	245	22,5
	MRXt 10-6	324	230	543	125	140	10	200	230	90	200	6	1"½	1"½	226	530	278	25,8

WWW.PAYAGOSTARESH.IR

TIPO TYPE		DIMENSIONI mm- DIMENSIONS mm													DIMENSIONI *DIMENSIONS* mm			PESO WEIGHT
Monofase Single-phase	Trifase Three-phase	A	B	C	D	E	F	G	H	H1	H2	Giranti Impellers	DNA	DNM	P	L	H	Kg
MRX 4-3	MRXt 4-3	201	133	365	90	112	7	164	178	71	143	3	1"¼	1"	172	440	200	10,6
MRX 4-4	MRXt 4-4	228	161	392	90	112	7	164	178	71	143	4	1"¼	1"	172	440	200	11,5
MRX 4-5	MRXt 4-5	256	188	420	90	112	7	164	178	71	143	5	1"¼	1"	172	484	200	13,2
MRX 4-6	MRXt 4-6	283	216	447	90	112	7	164	178	71	143	6	1"¼	1"	172	484	200	13,5

مشخصات فنی

مدل	کد فنی	توان		ولتاژ	فرکانس	هد	دبی	قطر دهانه مکش	قطر دهانه دهش
MRX 2-4	102207540	0,75 HP	0,55 KW	230	50	36	4/8	1	1
MRX 2-5	102207550	0,75 HP	0,55 KW	230	50	45	4/8	1	1
MRX 2-6	102207560	1,00 HP	0,75 KW	230	50	54	4/8	1	1
MRX 4-3	102207580	0,75 HP	0,55 KW	230	50	29/5	9/6	1,¼	1
MRX 4-4	102207590	1,00 HP	0,75 KW	230	50	39/5	9/6	1,¼	1
MRX 4-5	102207600	1,00 HP	0,75 KW	230	50	49/5	9/6	1,¼	1
MRX 4-6	102207610	1,50 HP	1,10 KW	230	50	60	10/8	1,¼	1
MRX 10-4	102207660	2,00 HP	1,50 KW	230	50	44	18	1,½	1,½
MRX 10-5	102207670	3,00 HP	2,20 KW	230	50	54/5	18	1,½	1,½
MRXt 2-4	102207790	0,75 HP	0,55 KW	400	50	36	4/8	1	1
MRXt 2-5	102207800	0,75 HP	0,55 KW	400	50	45	4/8	1	1
MRXt 4-3	102207830	0,75 HP	0,55 KW	400	50	29/5	9/6	1,¼	1
MRXt 4-5 IE3	102207853	1,00 HP	0,75 KW	400	50	49/5	9/6	1,¼	1
MRXt 4-6 IE3	102207863	1,50 HP	1,10 KW	400	50	60	10/8	1,¼	1
MRXt 10-4	102207900	2,00 HP	1,50 KW	400	50	44	18	1,½	1,½
MRXt 10-5	102207910	3,00 HP	2,20 KW	400	50	54/5	18	1,½	1,½
MRXt 10-6 IE3	102207923	4,00 HP	3,00 KW	400	50	66	18	1,½	1,½

منحنی آبدهی

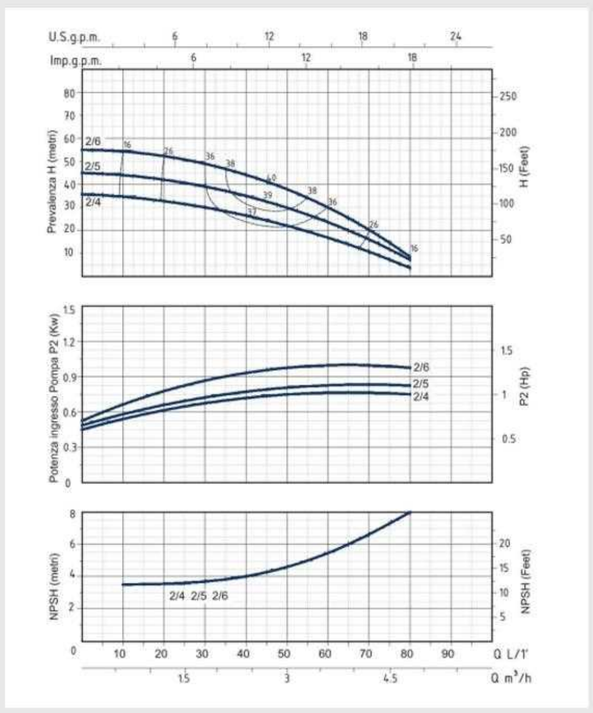

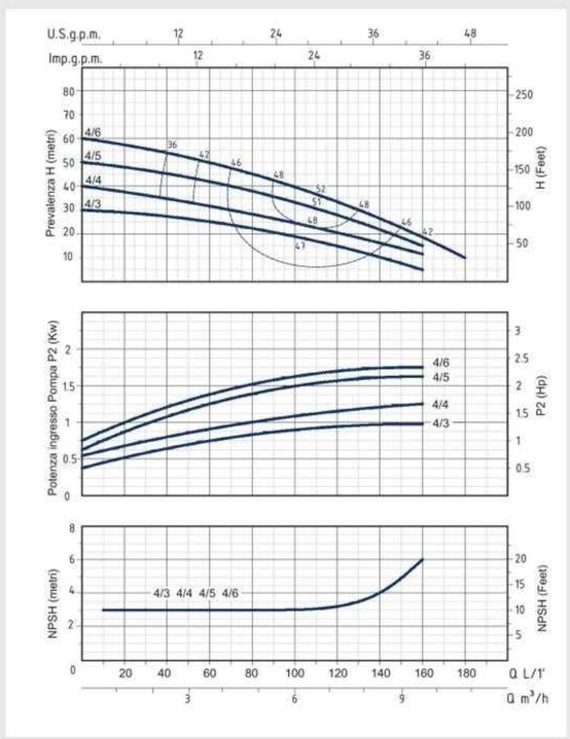

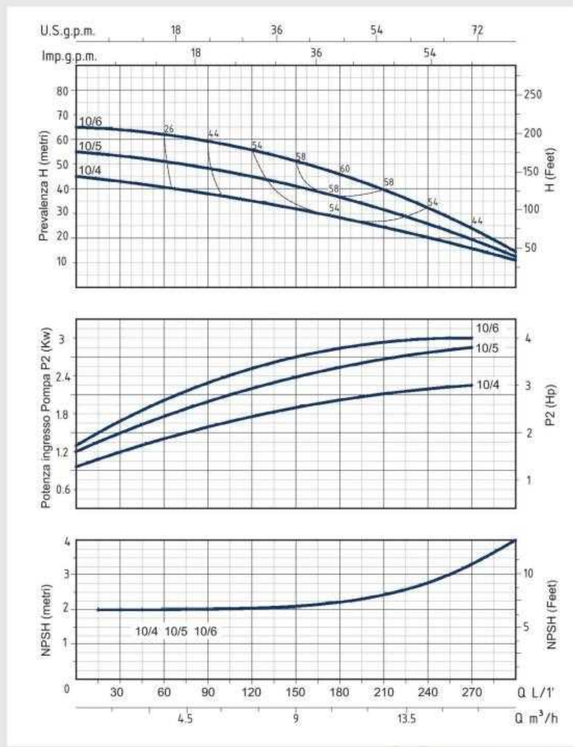

گروه بازرگانی
پایا گستر
خورشید تابان

تهران، خیابان طالقانی، بعد از خیابان مفتح،
پاساژ دانش، طبقه سوم، واحد ۱۰

۰۲۱-۸۸۳۱۰۵۵۶ ۰۲۱-۸۸۸۳۰۰۳۲ ۰۲۱-۸۸۳۰۲۵۵۹
۰۲۱-۸۸۳۲۸۱۹۴ ۰۲۱-۸۸۳۰۶۲۵۰ ۰۲۱-۸۸۳۰۶۷۷۳
۰۲۱-۸۸۳۲۲۰۱۲ ۰۲۱-۸۸۸۳۰۰۳۱

PGOSTARESH @ GMAIL.COM
SALES @ PGOSTARESH.COM