گروه بازرگانی
پایا گستر
خورشید تابان

WWW.PAYAGOSTARESH.IR

ABOUT US
درباره ما

گروه بازرگانی پایا گسترش خورشید تابان با نام تجاری پمپ خوب با در اختیار داشتن بیش از دو دهه سابقه حرفه ای در خدمت شما عزیزان است.
ما مفتخریم در زمینه ماشین آلات صنعتی و سیستم های آبرسانی و آتشنشانی، تجهیزات استخر، سونا و جکوزی در کنار شما باشیم.

همچنین اقدام به فعالیت در زمینه های مختلف واردات و تولید و فروش مستقیم به بازار مشتریان، توانسته ایم به عنوان مجموعه ای کامل با بیش از ۴۵ کارگروه متخصص، متعهد و کارآزموده در خدمت شما مشتریان گرانقدر باشیم.

لذا این مجموعه با داشتن کارخانجات تولیدی و انبار مرکزی و فروشگاه و در نهایت دفتر مرکزی خود به این امر مبذول گردیده است که کالاها را با بهترین قیمت و کیفیت اصلی به دست شما عزیزان برساند.

OUR SERVICES
خدمات ما

۱ خدمات پس از فروش حرفه ای

۲ گارانتی محصولات

۳ مشاوره تخصصی

سری XZS

کاربرد :

- استفاده در سیستم های تصفیه آب
- انتقال آب در واحد های صنعتی
- استفاده در صنایع شیمیایی
- آبرسانی در صنایع غذایی و دارویی
- سیرکوله آب سرد و گرم در سیستم های سرمایشی و گرمایشی

مشخصات پمپ :

- انتقال مایع رقیق، تمیز، غیر قابل اشتعال و غیرقابل انفجار، با ذرات جامد و الیاف
- بدنه پمپ از جنس چدن و محافظت شده با ضدزنگ مخصوص
- شفت ضدزنگ استیل AISI ۳۰۴
- دمای مایع : ۱۵- تا ۸۰+ درجه سانتیگراد
- محدوده آبدهی : ۰.۷ ~ ۱۳۲ متر مکعب بر ساعت
- محدوده هد : ۹ تا ۵۸ متر
- حداکثر فشار عملیاتی : ۳۳ بار
- ارتفاع: تا ۱۰۰۰ متر

مشخصات موتور :

- بیرینگ ها ساخت کمپانی C & U
- سیم پیچ الکتروموتور از جنس مس
- استفاده از محافظ حرارتی داخلی در موتور های تکفاز
- کلاس حفاظتی موتور IPX ۴
- حداکثر دمای محیط تا ۴۰ درجه سانتی گراد
- موتور بسته و دارای فن خنک کننده

۱.۱ کیلووات ~ ۷.۵ کیلووات

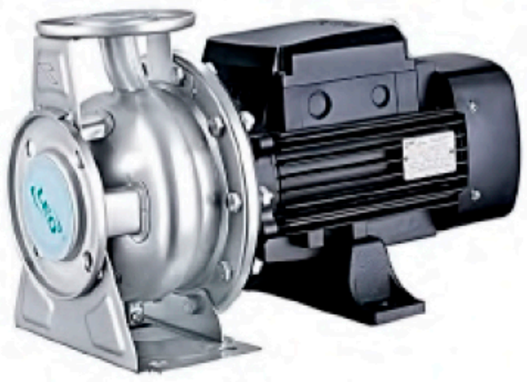

۹.۲ کیلووات ~ ۲۲ کیلووات

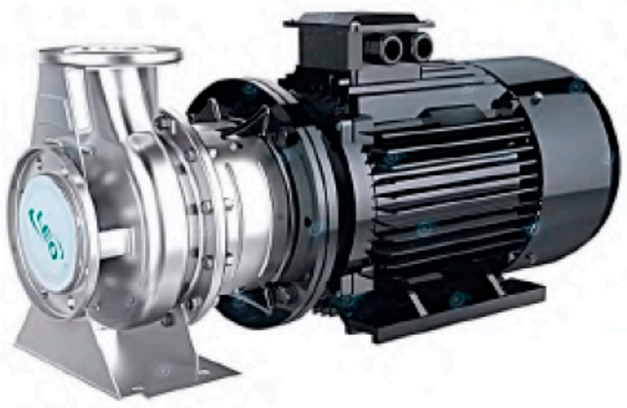

کد شناسایی :

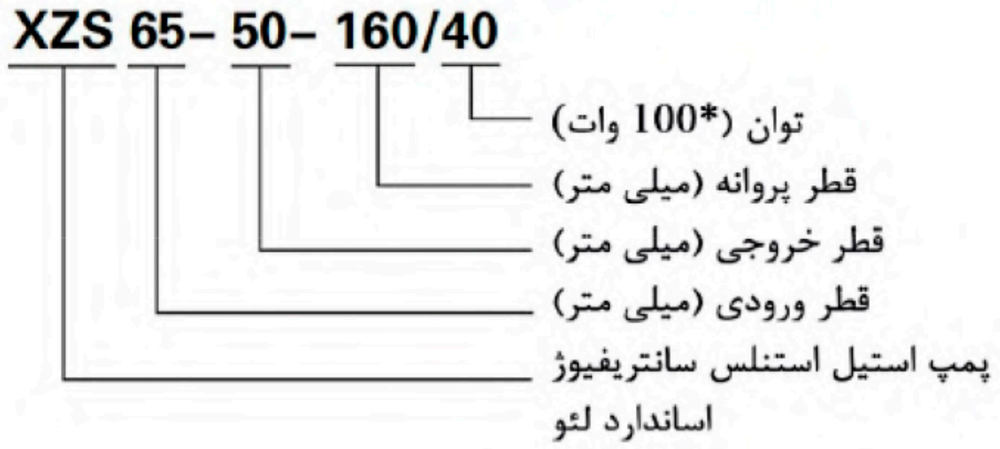

دمای محیط :

حداکثر دمای محیط: ۴۰+ درجه سانتی گراد است. دمای محیط بالای ۴۰ درجه سانتیـگراد یا نصب در ارتفاع بیش از ۱۰۰۰ متر از سطح دریـا نیاز به استفاده از یک موتور بزرگ دارد. به دلیل چگالی هوا کم و اثرات خنک کنندگی ضعیف، توان خروجی موتور P۲ کاهش می یابد.
به عنوان مثال، هنگامی که پمپ در ارتفاع بیش از ۳۵۰۰ متر از سطح دریا نصب شود، P۲ به ۸۸٪ کاهش می یابد. هنگامی که دمای محیط ۷۰ درجه سانتیگراد است، P۲ به ۷۸٪ کاهش می یابد.

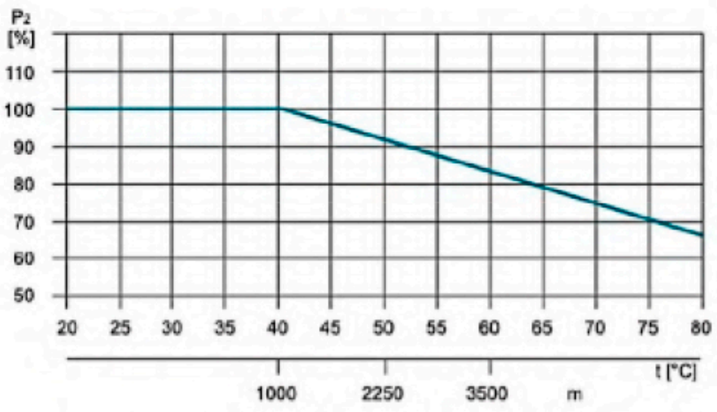

WWW.PAYAGOSTARESH.IR

مشخصات تکنیکال

MODEL		Power		Q (m^3/h)	Q=DELIVERY																				
GB5662 Standard	EN733 Standard	kW	HP	Q (l/min)	0	6	9	12	18	20	22	24	27	30	36	42	48	60	72	90	108	114	120	126	132
					0	100	150	200	300	333	360	400	450	500	600	700	800	1000	1200	1500	1800	1900	2000	2100	2200
XZS50-32-125/11		1.1	1.5		24	21.5	20.5	19.5	16	13	-	-	-	-	-	-	-	-	-	-	-	-	-	-	-
XZS50-32-160/15		1.5	2		29.5	27	26	25	21	18	-	-	-	-	-	-	-	-	-	-	-	-	-	-	-
XZS50-32-160/22		2.2	3		37	33.5	32.5	32	28.5	27	-	-	-	-	-	-	-	-	-	-	-	-	-	-	-
XZS50-32-200/30		3	4		45	41	40	38	34	32	-	-	-	-	-	-	-	-	-	-	-	-	-	-	-
XZS50-32-200/40		4	5.5		55	51	50	49	46	45	43	-	-	-	-	-	-	-	-	-	-	-	-	-	-
XZS65-50-125/15	XZS65-40-125/15	1.5	2		20	-	-	19	18	17	16.5	15	14	12.5	10	-	-	-	-	-	-	-	-	-	-
XZS65-50-125/22	XZS65-40-125/22	2.2	3		26	-	-	23.5	22.5	22	21.5	21	20.5	19.5	16.5	-	-	-	-	-	-	-	-	-	-
XZS65-50-160/30	XZS65-40-160/30	3	4		31	-	-	29	27.5	27	26.5	25.5	25	24	22	19	-	-	-	-	-	-	-	-	-
XZS65-50-160/40	XZS65-40-160/40	4	5.5		39	-	-	35.5	34.5	34	33.5	32.5	32	31	29	26	-	-	-	-	-	-	-	-	-
XZS65-40-200/55		5.5	7.5		47	-	-	43	42.5	42	41.5	41	40.5	39	37	33	-	-	-	-	-	-	-	-	-
XZS65-40-200/75		7.5	10		57	-	-	53	52.5	52	51	50	49	48	46.5	44.5	-	-	-	-	-	-	-	-	-
XZS80-65-125/30	XZS65-50-125/30	3	4		22.5	-	-	-	-	-	-	20	19.5	19	18.5	17.5	16	13	9	-	-	-	-	-	-
XZS80-65-125/40	XZS65-50-125/40	4	5.5	H (m)	25.5	-	-	-	-	-	-	23	22.5	22	21.5	20.5	20	17	13.5	-	-	-	-	-	-
XZS80-65-160/55	XZS65-50-160/55	5.5	7.5		33	-	-	-	-	-	-	29.5	29	28.5	28	27	26	24	20	-	-	-	-	-	-
XZS80-65-160/75	XZS65-50-160/75	7.5	10		39	-	-	-	-	-	-	36	35	34.5	34	33.5	32.5	29	24	-	-	-	-	-	-
*XZS80-50-200/92	XZS65-50-200/92	9.2	12.5		53	-	-	-	-	-	-	-	-	48	47.5	46.5	44.5	39.5	34	-	-	-	-	-	-
*XZS80-50-200/110	XZS65-50-200/110	11	15		57.5	-	-	-	-	-	-	-	-	53	51	50.5	50	47	41	-	-	-	-	-	-
XZS100-80-125/40		4	5.5		20	-	-	-	-	-	-	-	-	-	17.5	16.5	15.5	14	12	7	-	-	-	-	-
XZS100-80-125/55		5.5	7.5		23	-	-	-	-	-	-	-	-	-	21.5	20.5	20	18	16	12	7.5	-	-	-	-
XZS100-80-125/75	XZS80-65-125/75	7.5	10		29	-	-	-	-	-	-	-	-	-	27.5	26.5	25.5	23.5	21.5	17.5	13	12	-	-	-
*XZS100-80-160/92	XZS80-65-160/92	9.2	12.5		33	-	-	-	-	-	-	-	-	-	-	31	30	28	26	23	-	-	-	-	-
*XZS100-80-160/110	XZS80-65-160/110	11	15		38.5	-	-	-	-	-	-	-	-	-	-	36	35	33	31	28	-	-	-	-	-
* XZS100-65-200/150		15	20		47	-	-	-	-	-	-	-	-	-	-	44	43	41	39	36	32	30	28	26	23
* XZS100-65-200/185		18.5	25		53	-	-	-	-	-	-	-	-	-	-	51	50	49	48	45	41	39	37	35	33
* XZS100-65-200/220		22	30		58	-	-	-	-	-	-	-	-	-	-	57	56	55	54	51	47	45.5	44	42	40

*= موتور IE۳ در صورت درخواست

WWW.PAYAGOSTARESH.IR

مشخصات ابعادی

تا ۷.۵ کیلووات

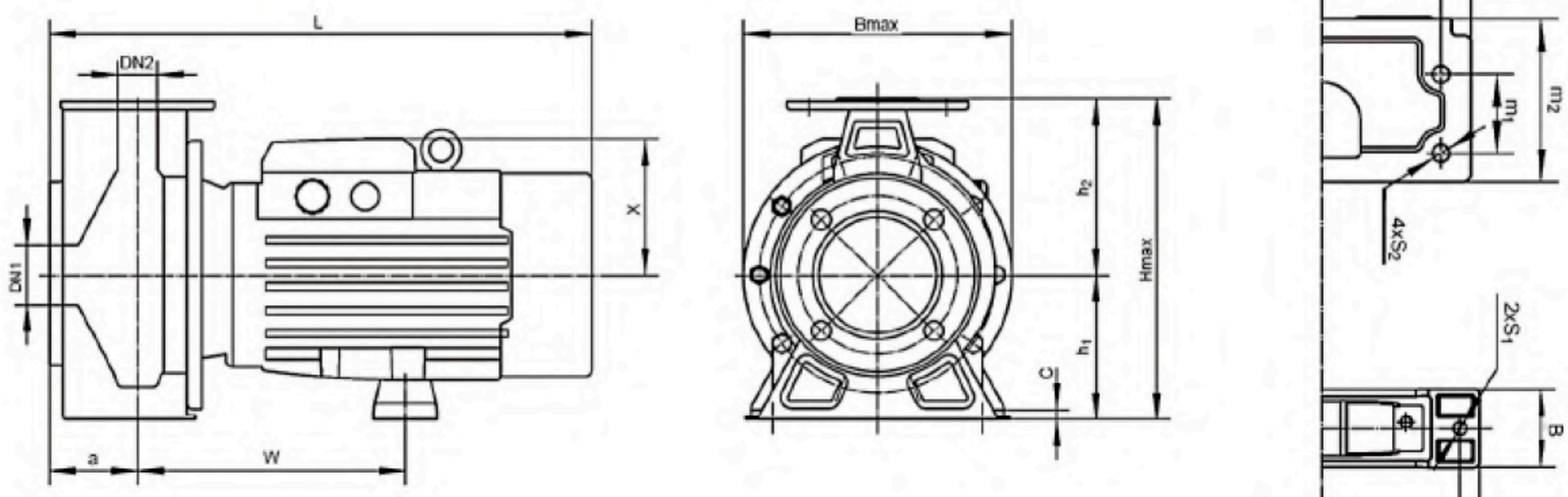

Model	DN1	DN2	a	w	L1	L2	m1	m2	n1	n2	h1	h2	2-S1	4-S2	B	C	X	Bmax	Hmax	L
XZS50-32-125/11	50	32	80	205	140	190	70	122	205	240	112	140	2-Ø12	4-Ø15	65	12	127	240	250	475
XZS50-32-160/15	50	32	80	207	190	240	70	122	205	240	132	160	2-Ø12	4-Ø15	65	12	127	244	292	477
XZS50-32-160/22	50	32	80	207	190	240	70	122	205	240	132	160	2-Ø12	4-Ø15	65	12	127	244	292	477
XZS50-32-200/30	50	32	80	244	190	240	70	124	225	260	160	180	2-Ø12	4-Ø15	75	15	124	295	340	492
XZS50-32-200/40	50	32	80	244	190	240	70	124	225	260	160	180	2-Ø12	4-Ø15	75	15	124	295	340	492
XZS65-50-125/15	65	50	80	205	160	210	70	121	205	240	112	140	2-Ø12	4-Ø15	65	12	127	240	252	475
XZS65-50-125/22	65	50	80	205	160	210	70	121	205	240	112	140	2-Ø12	4-Ø15	65	12	127	240	252	475
XZS65-50-160/30	65	50	80	244	190	240	70	123	225	260	132	160	2-Ø12	4-Ø15	75	15	124	260	292	492
XZS65-50-160/40	65	50	80	244	190	240	70	123	225	260	132	160	2-Ø12	4-Ø15	75	15	124	260	292	492
XZS65-40-200/55	65	40	40	246	212	265	70	146	245	280	160	180	2-Ø12	4-Ø15	70	15	142	295	340	563
XZS65-40-200/75	65	40	40	246	212	265	70	146	245	280	160	180	2-Ø12	4-Ø15	70	15	142	295	340	563
XZS80-65-125/30	80	65	65	254	190	240	70	158	225	260	132	160	2-Ø12	4-Ø15	75	15	124	260	292	522
XZS80-65-125/40	80	65	65	254	190	240	70	158	225	260	132	160	2-Ø12	4-Ø15	75	15	124	260	292	522
XZS80-65-160/55	80	65	65	256	212	265	70	150	245	280	160	180	2-Ø12	4-Ø15	70	15	142	280	340	573
XZS80-65-160/75	80	65	65	256	212	265	70	150	245	280	160	180	2-Ø12	4-Ø15	70	15	142	280	340	573
XZS100-80-125/40	100	80	80	256	212	280	95	155	225	260	160	180	2-Ø12	4-Ø15	75	15	124	280	340	524
XZS100-80-125/55	100	80	80	258	212	280	95	155	245	280	160	180	2-Ø12	4-Ø15	70	15	142	280	340	575
XZS100-80-125/75	100	80	80	258	212	280	95	155	245	280	160	180	2-Ø12	4-Ø15	70	15	142	280	340	575
XZS65-40-125/15	65	40	80	205	160	210	70	121	205	240	112	140	2-Ø12	4-Ø15	65	12	127	240	252	475
XZS65-40-125/22	65	40	80	205	160	210	70	121	205	240	112	140	2-Ø12	4-Ø15	65	12	127	240	252	475
XZS65-40-160/30	65	40	80	244	190	240	70	123	225	260	132	160	2-Ø12	4-Ø15	75	15	124	260	292	492
XZS65-40-160/40	65	40	80	244	190	240	70	123	225	260	132	160	2-Ø12	4-Ø15	75	15	124	260	292	492
XZS65-50-125/30	65	50	100	254	190	240	70	158	225	260	132	160	2-Ø12	4-Ø15	75	15	124	260	292	522
XZS65-50-125/40	65	50	100	254	190	240	70	158	225	260	132	160	2-Ø12	4-Ø15	75	15	124	260	292	522
XZS65-50-160/55	65	50	100	256	212	265	70	150	245	280	160	180	2-Ø12	4-Ø15	70	15	142	280	340	573
XZS65-50-160/75	65	50	100	256	212	265	70	150	245	280	160	180	2-Ø12	4-Ø15	70	15	142	280	340	573
XZS80-65-125/75	80	65	100	258	212	280	95	155	245	280	160	180	2-Ø12	4-Ø15	70	15	142	280	340	575

WWW.PAYAGOSTARESH.IR

مشخصات ابعادی

از ۷.۵ کیلووات

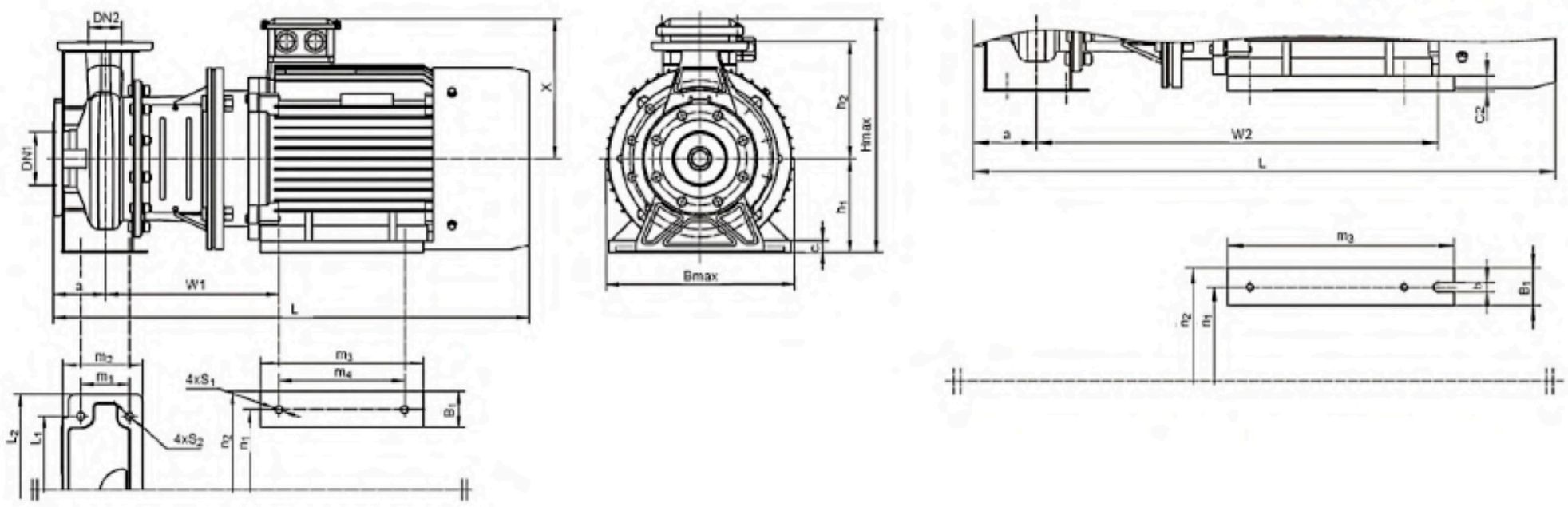

Model	DN1	DN2	a	w1	w2	L1	L2	m1	m2	m3	m4	n1	n2	h1	h2	4-S1	4-S2	B1	b	c1	c2	X	Bmax	Hmax	L
XZS80-50-200/92	80	50	100	314	-	212	265	70	146	210	260	254	320	160	200	4-Φ14.5	4-Φ14	65	-	20	-	260	350	420	816
XZS80-50-200/110	80	50	100	314	-	212	265	70	146	210	260	254	320	160	200	4-Φ14.5	4-Φ14	65	-	20	-	260	350	420	816
XZS100-80-160/92	100	80	100	321	-	212	280	95	155	260	210	254	320	160	200	4-Φ14.5	4-Φ14	65	-	20	-	260	350	420	823
XZS100-80-160/110	100	80	100	321	-	212	280	95	155	260	210	254	320	160	200	4-Φ14.5	4-Φ14	65	-	20	-	260	350	420	823
XZS100-65-200/150	100	65	100	-	581	250	320	95	155	310	-	254	314	180	225	-	4-Φ14	60	14.5	-	20	260	350	440	823
XZS100-65-200/185	100	65	100	-	625	250	320	95	155	354	-	254	314	180	225	-	4-Φ14	60	14.5	-	20	260	350	440	868
XZS100-65-200/220	100	65	100	334	-	250	320	95	155	311	241	279	355	180	225	4-Φ14.5	4-Φ14	70	-	22	-	280	355	460	913
XZS65-50-200/92	65	50	100	314	-	212	265	70	146	210	260	254	320	160	200	4-Φ14.5	4-Φ15	65	-	-	-	260	350	420	816
XZS65-50-200/110	65	50	100	314	-	212	265	70	146	210	260	254	320	160	200	4-Φ14.5	4-Φ15	65	-	-	-	260	350	420	816
XZS80-65-160/92	80	65	100	321	-	212	280	95	155	260	210	254	320	160	200	4-Φ14.5	4-Φ15	65	-	-	-	260	350	420	823
XZS80-65-160/110	80	65	100	321	-	212	280	95	155	260	210	254	320	160	200	4-Φ14.5	4-Φ15	65	-	-	-	260	350	420	823

مشخصات فلنج

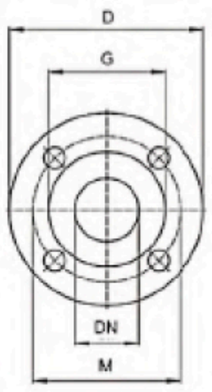

PN16 FLANGES

DN	D	M	G	Holes		Max. Thickness
				N°	Ø	
Ø32	140	100	76	4	18	14
Ø40	150	110	84	4	18	14.5
Ø50	165	125	99	4	18	15
Ø65	185	145	118	4	18	16
Ø80	200	160	132	4	18	18

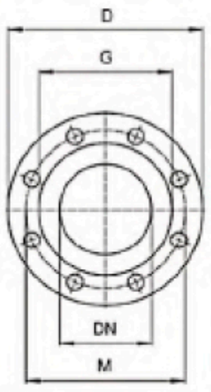

PN16 FLANGES

DN	D	M	G	Holes		Max. Thickness
				N°	Ø	
Ø100	220	180	152	8	18	18

WWW.PAYAGOSTARESH.IR

منحنی هیدرولیکی

XZS	~2900rpm

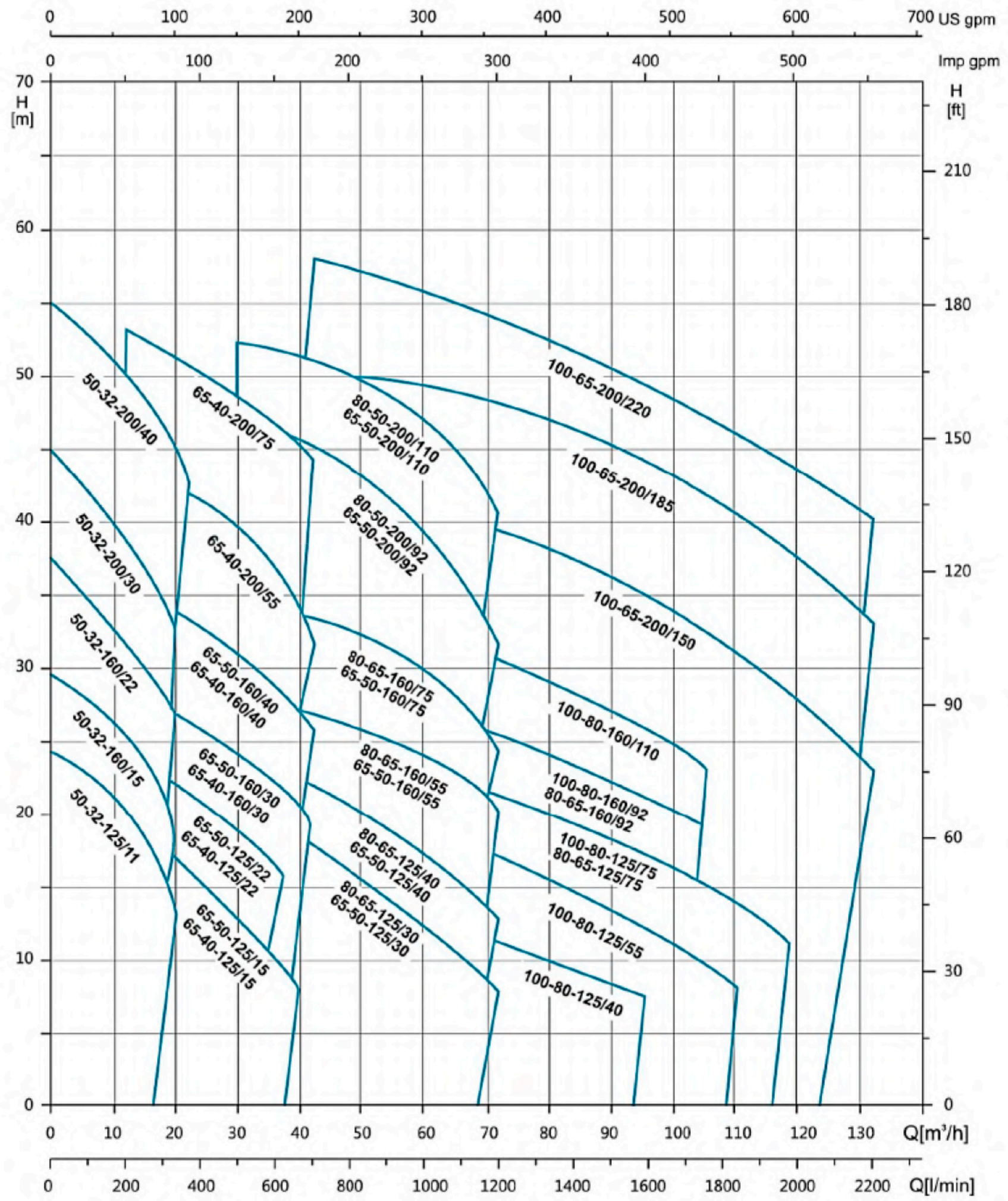

WWW.PAYAGOSTARESH.IR

مشخصات اجزاء

از ۱.۱ کیلووات تا ۷.۵ کیلووات

ردیف	نوع	جنس
۱	بدنه پمپ	۰۶Cr۱۹Ni۱۰
۲	جنس پروانه	۰۶Cr۱۹Ni۱۰
۳	اورینگ	NBR
۴	پشتیبان	چدن HT۲۰۰
۵	سیل روغن	
۶	بیرینگ	
۷	روتور	
۸	پایه	چدن HT۲۰۰
۹	بیرینگ	
۱۰	سیل روغن	
۱۱	فن	پلی پروپیلن
۱۲	پوشش فن	۰۸F
۱۳	پوش عقب	آلومینیوم ZL۱۰۲
۱۴	پلیت نام	۰۶Cr۱۹Ni۱۰
۱۵	استاتور	
۱۶	جعبه ترمینال	آلومینیوم ZL۱۰۲
۱۷	برد ترمینال	
۱۸	نگهدارنده کابل	
۱۹	پوشش پشتیبان	۰۶Cr۱۹Ni۱۰
۲۰	سیل مکانیکی	

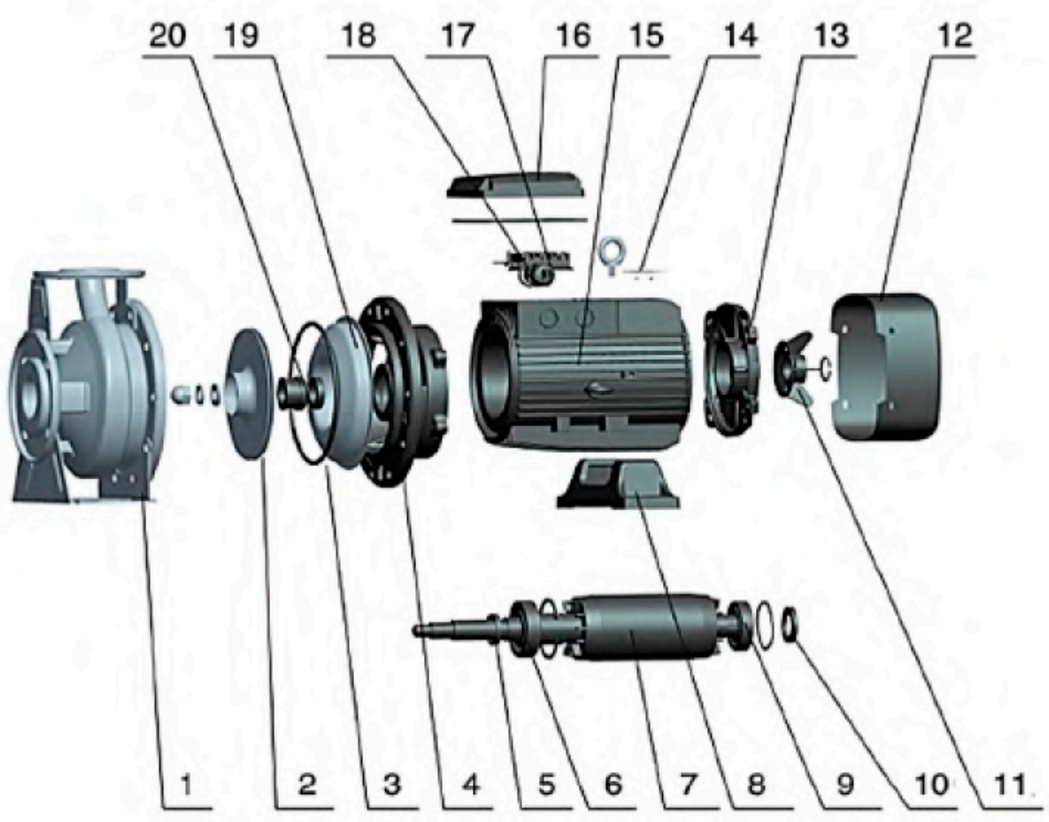

از ۹.۲ کیلووات تا ۲۲ کیلووات

ردیف	نوع	جنس
۱	بدنه پمپ	۰۶Cr۱۹Ni۱۰
۲	جنس پروانه	۰۶Cr۱۹Ni۱۰
۳	اورینگ	NBR
۴	پوشش پشتیبان	۰۶Cr۱۹Ni۱۰
۵	پشتیبان	چدن HT۲۰۰
۶	موتور	
۷	روتور	۰۶Cr۱۹Ni۱۰ / ۴۵
۸	پلیت نام	۰۶Cr۱۹Ni۱۰
۹	پلیت محافظ	۰۶Cr۱۹Ni۱۰
۱۰	سیل مکانیکی	

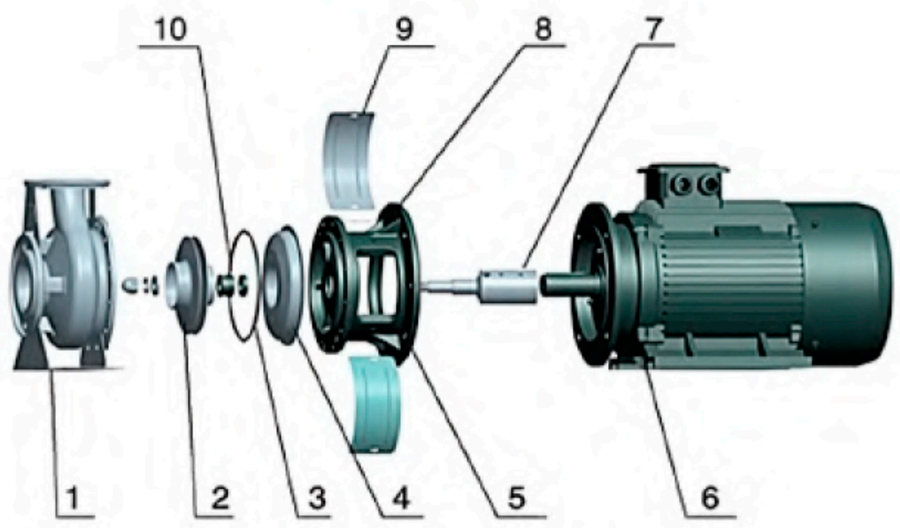

لوازم جانبی در صورت درخواست :

واشر فلنج

فلنج رزوه ای استیل ۳۰۴

WWW.PAYAGOSTARESH.IR

گروه بازرگانی
پایا گستر
خورشید تابان

تهران، خیابان طالقانی، بعد از خیابان مفتح،
پاساژ دانش، طبقه سوم، واحد ۱۰

۰۲۱-۸۸۳۱۰۵۵۶ ۰۲۱-۸۸۸۳۰۰۳۲ ۰۲۱-۸۸۳۰۲۵۵۹
۰۲۱-۸۸۳۲۸۱۹۴ ۰۲۱-۸۸۳۰۶۲۵۰ ۰۲۱-۸۸۳۰۶۷۷۳
۰۲۱-۸۸۳۲۲۰۱۲ ۰۲۱-۸۸۸۳۰۰۳۱

PGOSTARESH @ GMAIL.COM

SALES@PAYAGOSTARESH.CO